KOMPATIC

Cleo 50

cooker hood

EN COOKER HOOD
USER MANUAL AND INSTALLATION INSTRUCTIONS

RO HOTA DE BUCATARIE
MANUAL DE UTILIZARE SI INSTRUCȚIUNI DE INSTALARE

DE DUNSTABZUGSHAUBE
BEDIENUNGSANLEITUNG UND INSTALLATIONSANLEITUNG

ES CAMPANA
MANUAL DE USUARIO E INSTRUCCIONES DE INSTALACIÓN

FR HOTTE
MANUEL D'UTILISATION ET INSTRUCTIONS D'INSTALLATION

IT CAPPA
MANUALE D'USO E ISTRUZIONI PER L'INSTALLAZIONE

HU SZEZELŐHASZNÁLAT
HASZNÁLATI ÚTMUTATÓ ÉS TELEPÍTÉSI ÚTMUTATÓ

BG КУХНЕНСКИ АБСОРБАТОР
РЪКОВОДСТВО ЗА ПОТРЕБИТЕЛЯ И ИНСТРУКЦИИ ЗА ИНСТАЛИРАНЕ

kompatic.com

EN Note: Before mounting, installing and operating the unit, you must read this user manual and installation instructions carefully.

RO Nota: Înainte de montarea, instalarea şi punerea în funcțiune a unității, trebuie să citiți cu atenție acest manual de utilizare și instrucțiuni de instalare.

DE Hinweis: Bevor Sie das Gerät montieren, installieren und in Betrieb nehmen, müssen Sie dieses Benutzerhandbuch und die Installationsanweisungen sorgfältig lesen.

ES Nota: Antes de montar, instalar y operar la unidad, debe leer detenidamente este manual de usuario y las instrucciones de instalación.

FR Remarque : Avant de monter, d'installer et d'utiliser l'appareil, vous devez lire attentivement ce manuel d'utilisation et les instructions d'installation.

IT Nota: prima di montare, installare e utilizzare l'unità, è necessario leggere attentamente il presente manuale dell'utente e le istruzioni di installazione.

HU Megjegyzés: A készülék felszerelése, telepítése és üzemeltetése előtt figyelmesen olvassa el ezt a felhasználói kézikönyvet és a telepítési utasításokat.

BG кЗабележка: Преди монтаж, инсталиране и работа с устройството, трябва внимателно да прочетете това ръководство за потребителя и инструкциите за монтаж.

CLEO 50

EN 5.1 Delivery package
RO 5.1 Continutul pachetului
DE 5.1 Lieferpacket
ES 5.1 Paquete de entrega
FR 5.1 Paquet de livraison
IT 5.1 Pacchetto di consegna
HU 5.1 Szállítási csomag
BG 5.1 Пакет за доставка

1

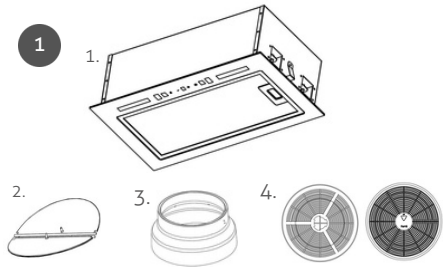

EN 5.2 Unit dimensions (mm)
RO 5.2 Dimensiunile unității (mm)
DE 5.2 Geräteabmessungen (mm)
ES 5.2 Dimensiones de la unidad (mm)
FR 5.2 Dimensions de l'appareil (mm)
IT 5.2 Dimensioni unità (mm)
HU 5.2 Az egység méretei (mm)
BG 5.2 Размери на уреда (mm)

2a

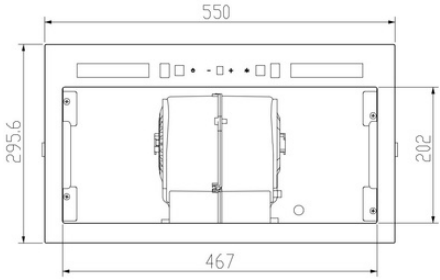

2b

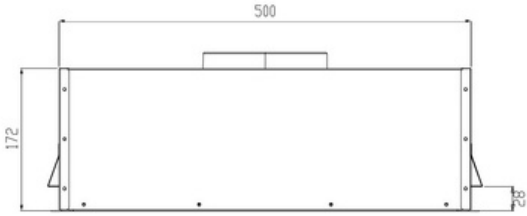

2c

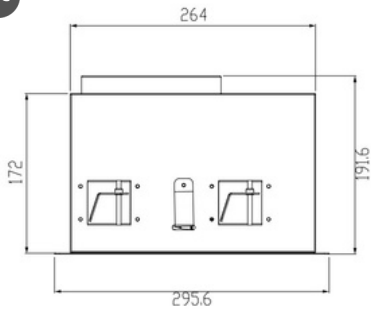

2d

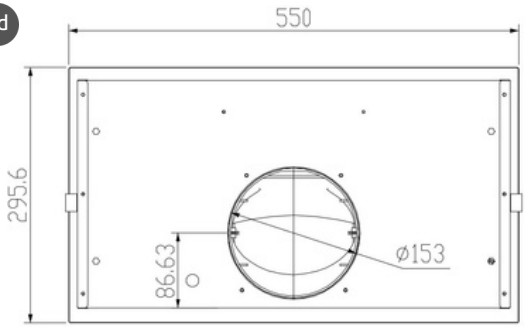

EN 5.3 Safety distances (mm)
RO 5.3 Distanțe de siguranță(mm)
DE 5.3 Sicherheitsabstände (mm)
ES 5.3 Distancias de seguridad (mm)
FR 5.3 Distances de sécurité (mm)
IT 5.3 Distanze di sicurezza (mm)
HU 5.3 Biztonsági távolságok (mm)
BG 5.3 Безопасни разстояния (mm)

3

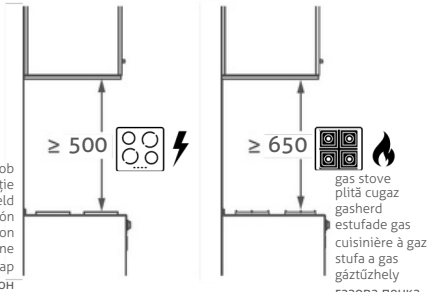

induction hob
plită cu inducție
Induktionskochfeld
placa de inducción
plaque de cuissonàinduction
piano cotturaainduzione
indukciós főzőlap
индукционен котлон

gas stove
plită cugaz
gasherd
estufade gas
cuisinière à gaz
stufa a gas
gáztűzhely
газова печка

EN 5.5 Installation steps
RO 5.5 Etape de instalare
DE 5.5 Installationsschritte
ES 5.5 Pasos de instalación
FR 5.5 Étapes d'installation
IT 5.5 Fasi di installazione
HU 5.5 A telepítés lépései
BG 5.5 Стъпки на инсталиране

4a

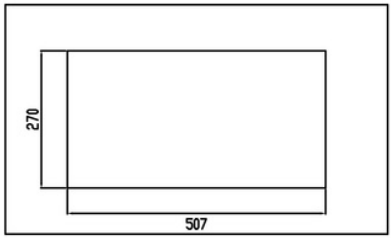

4b

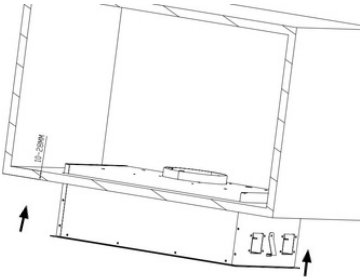

4c

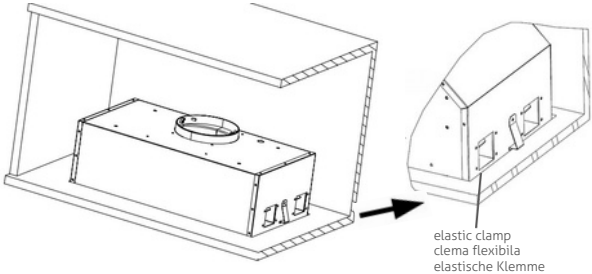

elastic clamp
clema flexibila
elastische Klemme
abrazadera elástica
pince élastique
morsetto elastico
rugalmas bilincs
еластична скоба

4d

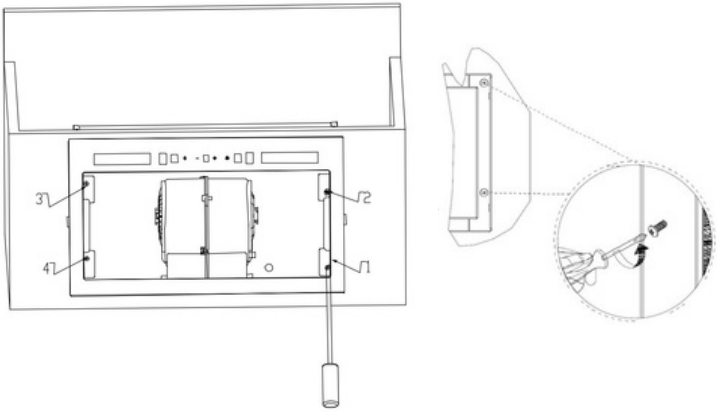

EN 5.6 Fitting the grease filters
RO 5.6 Montarea filtrelor pentru grăsimi
DE 5.6 Einbau der Fettfilter
ES 5.6 Montaje de los filtros de grasa
FR 5.6 Montage des filtres à graisse
IT 5.6 Montaggio dei filtri antigrasso
HU 5.6 A zsírszűrők felszerelése
BG 5.6 Монтиране на филтрите за мазнини

5a

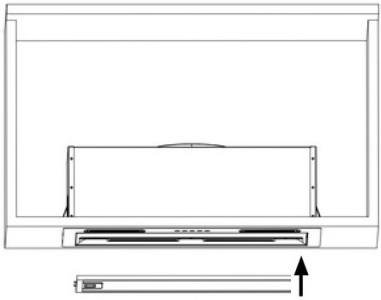

5b

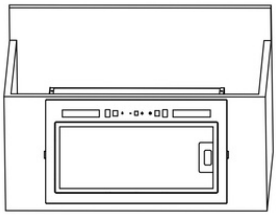

EN 5.7 Exhaust Size (mm)
RO 5.7 Dimensiune evacuare (mm)
DE 5.7 Auspuffgröße (mm)
ES 5.7 Tamaño de escape (mm
FR 5.7 Taille d'échappement (mm)
IT 5.7 Dimensioni scarico (mm)
HU 5.7 Kipufogócső mérete (mm)
BG 5.7 Размер на ауспуха (mm)

6

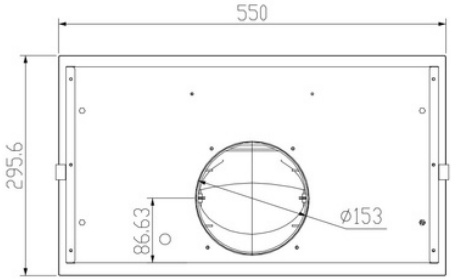

EN 5.8 Installation of the non-return valve
RO 5.8 Instalarea clapetei antiretur
DE 5.8 Einbau des Rückschlagventils
ES 5.8 Instalación de la válvula de retención
FR 5.8 Installation du clapet anti-retour
IT 5.8 Installazione della valvola di non ritorno
HU 5.8 A visszacsapó szelep felszerelése
BG 5.8 Монтаж на възвратния клапан

7

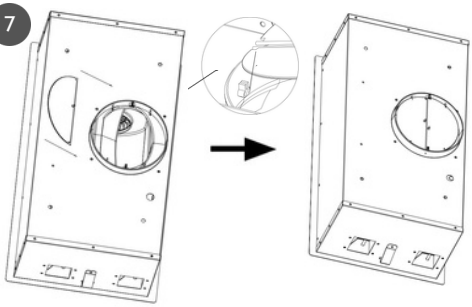

EN 5.9 Connection to the air exhaust system
RO 5.9 Racordarea la sistemul de evacuare a aerului
DE 5.9 Anschluss an das Abluftsystem
ES 5.9 Conexión al sistema de escape de aire
FR 5.9 Raccordement au système d'évacuation d'air
IT 5.9 Collegamento al sistema di scarico dell'aria
HU 5.9 Csatlakozás a levegőelvezető rendszerhez
BG 5.9 Свързване към изпускателната система

8

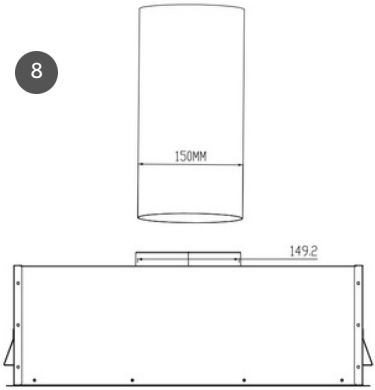

EN 5.10 Installation of the air adapter (reduction)
RO 5.10 Instalarea adaptorului (reductiei) de aer
DE 5.10 Installation des Luftadapters (Reduktion)
ES 5.10 Instalación del adaptador de aire (reducción)
FR 5.10 Installation de l'adaptateur d'air (réduction)
IT 5.10 Installazione dell'adattatore dell'aria (riduzione)
HU 5.10 A levegőadapter beszerelése (csökkentés)
BG 5.10 Монтаж на въздушния адаптер (редукция)

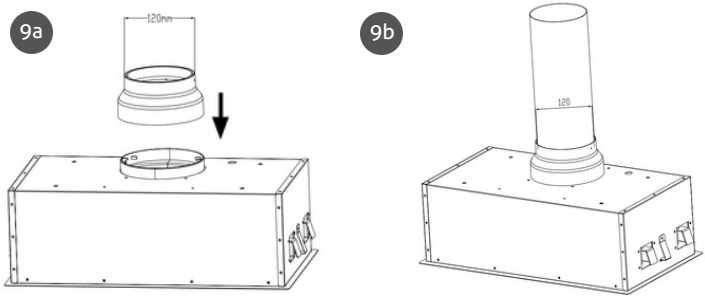

EN 5.11 Fitting the carbon filter kit KCF4
RO 5.11 Montarea kitului de filtre de carbon KCF4
DE 5.11 Einbau des Kohlefilter-Kits KCF4
ES 5.11 Montaje del kit de filtro de carbón KCF4
FR 5.11 Montage du kit filtre à charbon KCF4
IT 5.11 Montaggio del kit filtro carbone KCF4
HU 5.11 A KCF4 szénszűrő készlet felszerelése
BG 5.11 Монтиране на комплект въгленов филтър KCF4

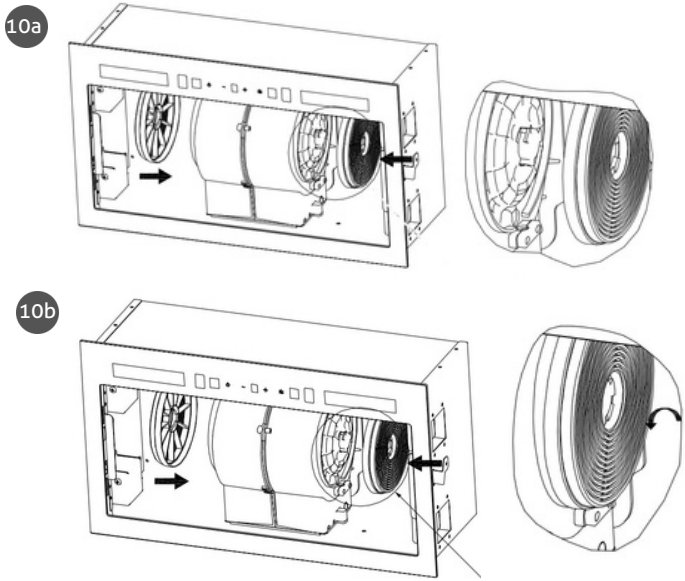

EN 5.12 Removing the carbon filter kit KCF 4
RO 5.12 Demontarea kitului de filtre de carbon KCF 4
DE 5.12 Entfernen des Kohlefilter-Kits KCF 4
ES 5.12 Desmontaje del kit de filtro de carbón KCF 4
FR 5.12 Démontage du kit filtre à charbon KCF 4
IT 5.12 Rimozione del kit filtro carbone KCF 4
HU 5.12 A KCF 4 szénszűrő készlet eltávolítása
BG 5.12 Премахване на комплекта въгленов филтър KCF 4

11a

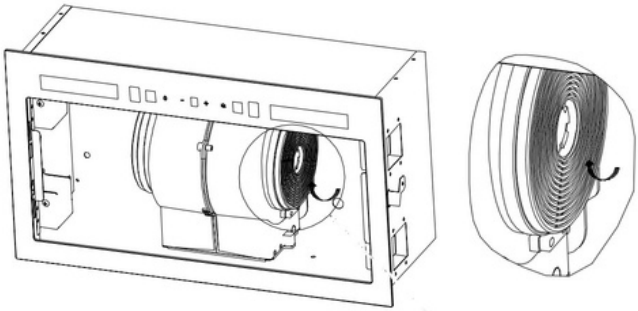

11b

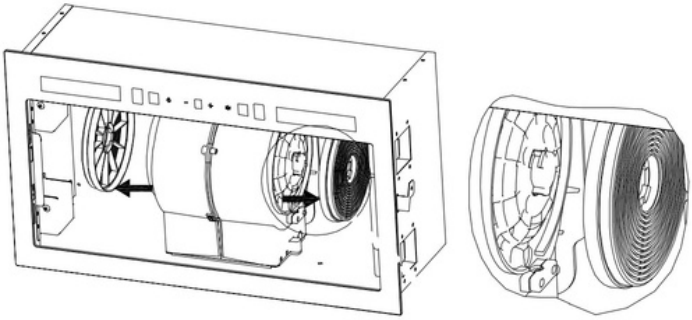

CONTENT

1. SAFETY 9
2. PREVENTION OF MATERIAL DAMAGE 12
3. ENVIRONMENTAL PROTECTION AND SAVING 12
4. INSTALLATION RULES 13
5. INSTALLATION 17
6. USE AND FUNCTIONS 19
7. TROUBLESHOOTING 21
8. CLEANING AND MAINTENANCE 22
9. ACCESORIES 24
10. DISPOSAL 24

Note: The original text of this user and installation manual is considered to be in the English language. All instructions specified in other languages are translated by electronic means. In the event of a translation error or misunderstanding, the reference text will be considered to be in English. This user manual has been carefully designed, but certain omissions, inaccuracies, or ambiguities may occur; therefore, for corrections, please report them to the email: support@kompatic.com.

1. SAFETY

Observe the following safety instructions.

1.1 General instructions

- Read this manual carefully.
- Keep the instructions and the manufacturer's information for future use or to pass on to the next owner.
- It is not allowed to put the unit into operation if it has been damaged during transport.

1.2 Use according to destination

This unit is designed for domestic use only.
Observe the special installation instructions.
Safety in use is guaranteed only with proper assembly in accordance with the assembly instructions. The installer is responsible for faultless operation at the installation location.
Use this unit only:

- for extracting cooking vapor.
- in one's own home and in closed rooms in the domestic environment.
- up to a height of 2000 m above sea level.

Do not use the unit:

- with an external timer.

1.3 Limitation of the circle of users

This unit can be used by children over 8 years of age and persons with reduced physical, sensory or mental capabilities or lack of experience and/or knowledge only if they are supervised or have been instructed in the safe use of the unit and have understood the dangers resulting from it. Children should not be allowed to play with the unit. Cleaning and maintenance performed by the user should not be performed by children, unless they are 15 years of age and older and are supervised. Children under the age of 8 must be kept away from the unit and its power cord.

1.4 Safe use

WARNING - Danger of suffocation!

Childrencan wrap themselves in the packaging orpullitontheirhead,suffocating.

- Do not leave children near the packaging.
- Do not let children play with the packaging material.

Children can suck in or swallow the small parts and choke.

- Keep small parts away from children.
- Do not let children play with small parts.

WARNING - Danger of poisoning!

Recirculated combustion gases can cause poisoning. Heating sources dependent on room air (for example, gas, oil, wood or coal heaters, permanent heaters, water heaters) draw combustion air from the space in which they are installed and conduct the burnt gases to the outside, through a gas exhaust installation (for example, a chimney). In combination with an on cooker hood, both the air from the kitchen and the air from the neighboring rooms are sucked in.

If there is not enough air supply, a negative pressure is formed. Toxic gases from the chimney or the exhaust pipe are recirculated in the rooms of the house.

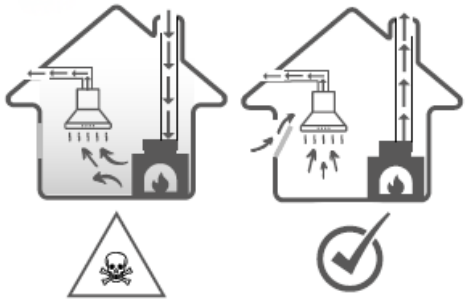

- Ensure sufficient air supply when using the unit in exhaust air mode and with a heating source dependent on room air.

- Risk-free operation is possible only when the negative pressure in the space of installation of the heating source does not exceed 4 Pa (0.04 mbar). This can be achieved when the air required for combustion can circulate through openings, eg doors, windows, in combination with an air supply/exhaust unit or by other technical means. An air supply/ exhaust unit does not independently ensure compliance with the limit value.
- Regardless of the situation, ask for the recommendation of the specialized staff, who can appreciate the whole ventilation complex of the house and who can propose the appropriate measure for ventilation. If the unit operates exclusively in air recirculation mode, operation is possible without restrictions.

⚠ WARNING - Fire hazard!

Grease deposits in the grease filters can ignite.

- Never operate the unit without the grease filter in place.
- Clean the grease filter regularly.
- Never work with open flames near the unit (eg do not flambé).
- Do not install the appliance near a solid fuel heating device (eg wood or coal) unless the heating device has a sealed, non-removable cover. There must be no sparks near the cooking area.
- Hot oil and fats catch fire quickly. Hot oil and fats must be supervised at all times.
- Never try to extinguish burning oil or fat particles with water.
- Unplug the stove. Carefully extinguish the flames using a cover, fire blanket
- or a similar item. Gas cooking zones on which no cookware is placed release strong heat
- during operation. A top-mounted ventilation unit may be damaged or catch fire.
- Use the gas cooking zones only with a cookware placed on them.

In the case of simultaneous operation of several gas cooking zones, a strong heat is emitted. A ventilation unit mounted on top could be damaged or catch fire.

- Use the gas cooking zones only with one cookware placed on them.
- Adjust to the highest ventilation setting.
- Never use two high-flame gas cooking zones simultaneously for long periods of time more than 15 minutes. Two cooking zones correspond to one large burner.
- Never use a large burner with more than 5 kW and a large flame for more than 15 minutes, for example, the wok burner.

⚠ WARNING - Risk of burns!

- During use, accessible parts become hot.
- Never touch hot surfaces.
- Keep children away.
- The unit heats up during operation.
- **Allow unit to cool before cleaning.**

⚠ WARNING - Risk of injury!

Components inside the unit may have sharp edges.

- Carefully clean the inside of the unit.

Changes to the electrical or mechanical structure are dangerous and can lead to malfunctions.

- Do not make any changes to the electrical or mechanical structure.

The filter cover can vibrate (if the unit model is equipped with such a cover)

- Open the filter cover slowly.
- When opening, hold the filter cover firmly until it stops swinging.
- Close the filter cover slowly.

The light from LEDs is very strong and can affect vision (risk group 1).
Do not look directly at the lit LED for more than 100 seconds.

⚠ WARNING - Danger of electric shock!

Moisture getting inside the unit can cause electric shock.

- Before cleaning, remove the plug from the socket or disconnect the fuses from the fuse panel.
- Do not use pressure jet or steam jet cleaners to clean the unit.

⚠ WARNING - Danger of explosion!

Strongly corrosive-alkaline or strongly acidic detergents can cause explosions in combination with aluminum parts inside the dishwasher.
Do not use strongly corrosive-alkaline or strongly acidic detergents. Also, do not under any circumstances use commercial or industrial detergents in combination with aluminum parts, such as, for example, the cooker hood's grease filter.

⚠ WARNING - Fire hazard!

Grease deposits in the grease filters can ignite.

- Clean the grease filter regularly.

⚠ WARNING - Risk of injury!

Improperly executed repairs are dangerous.

- Only specialized personnel have the right to repair the unit.
- If the unit is defective, notify the authorized service center.

⚠ WARNING - Danger of electric shock!

Ingress of moisture may cause electric shock.

- Do not use wet sponges.

2. PREVENTION OF MATERIAL DAMAGE

ATTENTION!

Condensation water can lead to defects caused by corrosion.

- To prevent condensation, turn on the unit when cooking.

Moisture entering the area of the control elements can cause malfunctions.

- Never clean the controls using a damp cloth.

Improper cleaning can cause damage to surfaces.

- Follow the cleaning instructions.
- Do not use sharp or abrasive cleaning tools.
- Clean stainless steel surfaces only in the direction of sanding.
- Never clean the operating elements using stainless steel cleaners.

Leaking condensate can damage the unit.

The air exhaust pipe must be installed at an angle of at least 1° to the unit.

Improper pressure on decorative elements can cause them to break.

- Do not pull on the decorative elements.
- Do not place or hang objects on the decorative elements.

Damage to surfaces due to not removing the protective film.

- Before first use, remove the protective film from all parts of the unit.

The painted surfaces of the unit are delicate. .

- Protect painted surfaces from scratching.

3. ENVIRONMENTAL PROTECTION AND SAVING

3.1 Disposing of the packaging

The packaging is ecological and recyclable.

- Dispose of the components separately, depending on their type.

3.2 Saving energy

If you follow these instructions, your unit will use less electricity.

Adapt the fan speed according to the amount of vapor generated.

- A lower fan speed means lower energy consumption. Use intensive step only when necessary.

In the case of large quantities of vapors, select a higher fan speed in advance.

- The distribution of unpleasant odors in the room will be reduced.

Disconnect the lighting system if its operation is no longer required.

If the lighting system is disconnected, it no longer consumes electricity.

Clean or replace the filters at the specified intervals.

- The efficiency of the filter is maintained.

Place a lid on the cooking pot.

- The amount of steam and condensation is reduced.

Use the additional functions only when necessary.

- Disabling additional functions reduces energy consumption.

4. INSTALLATION RULES

You can use the unit in air exhaust mode or air recirculation mode.

4.1 Operation with exhaust air

The intake air is cleaned by the grease filter and is removed to the outside environment through a pipe system. The air must not be vented through a chimney that is used to vent flue gases from a device, gas or other fuels (does not apply to units using air recirculation technology).

- If the exhaust air is to be led into a chimney or flue that is not in operation, the consent of the competent personnel must be obtained.
- If the exhaust air is led through the outer wall, a channel passingthrough the wall must be used, the width of which is equal to its thickness.

4.2 Air recirculation regime

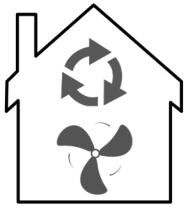

To neutralize unpleasant odors in the air recirculation mode, you must install an unpleasant odor neutralizing filter. For the different possibilities of using the unit in air recirculation mode, as well as for compatible accessories, please consult the catalog or the representatives
local.

4.3 Safe mounting

Follow these safety instructions when mounting the unit.

⚠ WARNING - Danger of poisoning!

Recirculated combustion gases can cause poisoning. Heating sources dependent on room air (for example, gas, oil, wood or coal heaters, permanent heaters, water heaters) draw combustion air from the space in which they are installed and conduct the flue gases to the outside through a gas exhaust installation (for example, a chimney). In combination with an on cooker hood, both the air from the kitchen and the air from the neighboring rooms are sucked in.

If there is not enough air supply, a negative pressure is formed. Toxic gases from the chimney or the exhaust pipe are recirculated in the rooms of the house.
Ensure sufficient air supply when using the unit in exhaust air mode and with a heating source dependent on room air.

- Risk-free operation is possible only when the vacuum in the space installation of the heating source does not exceed 4 Pa (0.04 mbar).

This can be achieved when the air required for combustion can circulate through openings, eg doors, windows, in combination with an air supply/exhaust unit or by other technical means. An air supply/exhaust unit does not independently ensure compliance with the limit value.

- Regardless of the situation, ask for the recommendation of the specialized staff, who can assess the entire ventilation complex of the home and who can propose the appropriate measure for ventilation.
- If the unit operates exclusively in air recirculation mode, the operation is possible without restrictions.

Recirculated combustion gases can cause poisoning.

- If a is installed with a room air dependent heating unit, the hood's power supply must be provided with a suitable safety circuit.

Recirculated combustion gases can lead to poisoning.

- Do not discharge the waste air into a chimney or flue that is in operation.
- Do not discharge waste air into a column used to ventilate the room where a fireplace is installed.
- If the exhaust air must be led into a chimney or flue gas exhaust that is not in operation, the consent of the competent specialized personnel must be obtained.

Recirculated combustion gases can cause poisoning.

- If a cooker hood is installed with a room air dependent heating unit, the cooker hood's power supply must be provided with a suitable safety circuit.

Recirculated combustion gases can lead to poisoning.

- Do not discharge the waste air into a chimney or flue that is in operation.
- Do not discharge waste air into a column used to ventilate the room where a fireplace is installed.
- If the exhaust air must be led into a chimney or flue gas exhaust that is not in operation, the consent of the competent specialized personnel must be obtained.

⚠ **WARNING - Danger of suffocation!**

Children can wrap themselves in the packaging or pull it on their head, suffocating.

- Do not leave children near the packaging.
- Do not let children play with the packaging material.

⚠ **WARNING - Fire hazard!**

Grease deposits in the grease filters can ignite.

- Pre-set safety distances must be observed to avoid heat build-up.
- Pay attention to the information about your cooking devices. If the cooking device's installation instructions indicate a different distance, take it always consider the greatest distance. If gas and electric cooking zones are operated together, the maximum prescribed distance applies.
- Grease deposits in the grease filters can ignite.
- Never work with open flames near the unit (eg for buckling).
- Only install the unit near a solid fuel cooking place (eg wood or coal) if it is enclosed in a non-removable enclosure. There should be no sparks.

⚠ WARNING - Risk of injury!

Components inside the unit may have sharp edges.

- Wear protective gloves.

If the unit is not properly secured, it may fall.

- All fasteners must be installed firmly and securely.

Changes to the electrical or mechanical structure are dangerous and can lead to malfunctions.

- Do not make any changes to the electrical or mechanical structure.

The filter cover may vibrate (if the unit model is equipped with a cover)

- Open the filter cover slowly.
- When opening, hold the filter cover firmly until it stops swinging.
- Close the filter cover slowly.

⚠ WARNING - Danger of electric shock!

Sharp-edged components inside the unit can cause damage to the connecting cable.
Do not bend or block the connection cable.
Improperly executed installations are dangerous.
The unit will be connected and used only according to the data on the technical data plate.
The unit will only be connected to a properly installed grounded alternating current outlet.
The protection system of the building's electrical power supply must be installed correctly.
Do not connect the unit to another switching source, for example a timed switch or remote control system.
If the unit is mounted, free access to the mains cable plug must be ensured. If free access is not possible, a phase separator for all poles will be installed in the permanent electrical installation according to the conditions of the installation provisions.
When placing the unit, pay attention to the fact that the mains power cable is not stuck in one place or damaged.

4.4 General remarks

When installing, keep these general notes in mind.

- For installation, the construction regulations in force and those of the local electricity and gas supplier must be respected.

4.5 Notes on the electrical connection

To be able to safely connect the unit to the power supply network, take these indications into account.

⚠ WARNING - Danger of electric shock!

To be able to safely connect the unit to the electricity supply network, take these indications into account.
It must be possible to disconnect the unit from the electricity supply network at any time. The unit can only be connected to an outlet with a protective contact, installed according to regulations.

- The plug of the mains cable must be accessible after mounting the unit. If this is not possible, a phase separator must be installed in the permanent electrical installation for all poles according to the conditions of overvoltage category III in the installation regulations.
- The fixed electrical installation can only be carried out by a qualified electrician. We recommend that you install a circuit breaker with differential protection (FI switch) in the power supply circuit of the unit.

Sharp-edged components inside the unit can cause damage to the connecting cable.

- Do not bend or block the connection cable.
- This unit complies with the EC anti-parasitic regulations.
- The unit corresponds to protection class 1. Thus, it can only be used with an electrical connection with a protective conductor.
- During installation, the unit must not be connected to the power supply network. Make sure touch protection is provided by mounting.

4.6 Observations regarding installation conditions

- Mount the unit in a kitchen cabinet.
- For fitting additional special accessories, follow the attached installation instructions.
- For optimal steam capture, the unit should be mounted centrally above the hob.

4.7 Observations regarding the ventilation pipe

The manufacturer of the unit does not offer any guarantee in the case of complaints regarding the route of the exhaust pipes.

- Use a short, straight exhaust pipe with as large a diameter as possible.
- Long and rough air exhaust pipes with many bends or small diameters reduce the suction capacity and increase the noise level of the fan.
- Do not use air exhaust pipes made of flammable materials.
- To prevent recirculation of condensate, install the air intake pipe with an inclination of at least 1° to the unit.

Round tubes

Use round tubes with an inner diameter of 150 mm (recommended) or at least 120 mm.

Flat channels

Use flat channels whose inner section corresponds to the diameter of the round tube:

- The diameter of 150 mm corresponds to a size of approximately 177 cm².
- The diameter of 120 mm corresponds to a size of approximately 113 cm².
- For diameters deviating from these values, sealing strips must be used.
- Do not use flat channels that have sharp bends.

4.8 Indications regarding the mode of operation with air evacuation

A non-return valve must be fitted when operating with air exhaust to prevent the entry of air and impurities from the outside.

Remarks

If the unit is not equipped with a non-return valve, it can be purchased separately from specialized stores.

If the exhaust air is led through the outer wall, a channel passing through the wall must be used, the width of which is equal to its thickness.

4.9 Indications regarding the mode of operation with air recirculation

The unit must only be used installed in a fixed position and with the pipes connected.

5. INSTALLATION

ATTENTION!

This unit is designed to be installed in a furniture cabinet.
Please take this into account when mounting the unit.

5.1 Delivery package

After unpacking, check that the delivery is complete and that all parts are free from possible transport damage. See image 1

1.- cooker hood
2.- non-return valve
3.- reducer 150 - 120 mm
4.- KCF4 carbon active filter kit

5.2 Unit dimensions (mm)

See images 2a 2b 2c 2d

5.3 Safety distances

Observe the safety distances from the unit (calculated in mm). See image 3

5.4 Checking the furniture

1. Check that the built-in furniture is positioned horizontally and has sufficient load-bearing capacity.

Note: Follow the manufacturer's specifications regarding the load-bearing capacity of the built-in furniture.

2. Ensure that the built-in furniture can withstand temperatures of up to 90 °C.
3. Ensure that the built-in furniture allows the unit to be installed even after the cut-out has been made.

5.5 Installation steps

Note! Do not connect the power cable until the installation is complete!
Note! When the hood and equipment powered by energy sources other than electricity operate simultaneously, the negative pressure in the room must not exceed (4×10^{-5} bar).
Ask a second person to help you with the installation.

1. Cut the installation opening in the cabinet wall under which the hood will be mounted. Use the dimensions shown in the image (calculated in mm) as a guide. See image 4a
2. Insert the hood into the furniture body.
Make sure that the elastic clips are fixed to the furniture body on both sides. See images 4b and 4c
3. Adjust screws 1, 2, 3 and 4 until the flanges on both sides are fixed to the furniture body. See image 4d

5.6 Installing the grease filters

ATTENTION!
If the grease filter falls, it may damage the cooking area below. Hold the filter firmly during installation.
See image 5a and 5b for the installation of the grease filter(s).

5.7 Exhaust size (mm)

See image 6

5.8 Installation of the non-return valve

Position the non-return valve on the cooker hood connection and secure it. See the image. 7

5.9 Connection to the air exhaust system

1. Attach the air exhaust tube (accessory not included) to the cooker hood connection.
See image. 8
2. Seal all joints.

5.10 Installation of the air adapter (reduction)

1. Fix the 150 mm diameter reducer to the cooker hood connection. See image 9a
2. Attach the 120 mm diameter exhaust pipe to the reducer. See image 9b
3. Seal the joints.

Carbon filter kit (code: KCF4) for operation in air recirculation mode

In air recirculation mode, carbon filters capture substances that cause unpleasant odors. By regularly replacing the carbon filters, a high level of odor elimination is ensured. Carbon odor filters cannot be cleaned or regenerated.

5.11 Fitting the carbon filter kit KCF4

1. Turn off the unit.
2. Remove the grease filters.
3. Position the KCF4 carbon filters inside the unit, to the left and right of the motor.
4. Correctly align the filter with the mounting system on the motor and attach it. See image 10a
5. Turn clockwise for a secure fit, each filter separately. See image 10b
6. After installing both KCF4 filters, reinstall the grease filters.

5.12 Removing the carbon filter kit KCF4

1. Turn off the unit.
2. Remove the grease filters.
3. Turn each KCF4 filter counterclockwise and pull it away from the side of the motor. See the image 11a
4. Remove the KCF4 carbon filters from the unit. See image 11b

5.13 Connection to the air recirculation system

1. Mount the carbon filters for odors (code: KCF4)
2. Attach the air exhaust tube to the cooker hood connection (optional accessory).
3. Connect the tube to the opening in the built-in furniture.
4. Fix the exhaust grille to the built-in furniture so that its connection fits into the exhaust pipe.
5. Seal the joints.

5.14 Electrical connection

Insert the plug into a socket with a protective earth contact.

5.15 Unit Disassembly

WARNING – Risk of injury!

Components inside the unit may have sharp edges. Wear protective gloves.

1. Disconnect the unit from the mains power supply.
2. Disconnect the air exhaust tube.
3. If necessary, open the filter cover (for models equipped with this cover).
4. Remove the grease filter. To prevent damage, do not bend the grease filter.
5. Disconnect the control panel harness and the lighting system harness.
6. Loosen the screws securing the unit to the built-in furniture.
7. Slowly lower the unit.

6.USE AND FUNCTIONS

ATTENTION! LED lamps must not be covered with thermal insulation or other materials.
NOTE! Only turn on the LED lights when the cooker hood is running. Do not use the lights to illuminate the room. Do not touch the LED lamps within 30 minutes after using the unit.

6.1 Control panel

Using the operating elements, you can set all the functions of your unit and receive information about the operating status.

⏻	Turn the motor on/off.
–	Decrease fan speed
8	Displays the fan speed: 1 = low, 2 = medium, 3 = high, Boost.
+	Increase fan speed
☀	Turn light on/off
☐	Sensors of gesture control

Boost function

When the hood is operating, press the "+" key for 3 seconds to set the fan to run at the highest speed (Boost function). The corresponding indicator will blink.
Press any button, or after 5 minutes the fan speed will automatically return to level 3.

Setting the delay-off function

When the hood is operating, press the "–" and "+" buttons simultaneously for 3 seconds to activate the 5-minute delayed switch-off. The button will flash, indicating that the countdown has started. After the time has elapsed, all buttons will turn off. Press any button, or after 5 seconds the hood will enter standby mode. To cancel the delay function, press the "–" and "+" buttons simultaneously until the buttons stop flashing.

Gesture Control

- In standby mode, wave your hand from left to right across the two sensors. The fan will start at speed level 1 and the lights will turn on simultaneously.
- When the fan is operating at speed level 1, wave your hand from left to right across the sensors to increase the fan speed.
- When the fan is operating at speed level 3, wave your hand from left to right across the sensors to activate the Boost function. The fan will automatically return to speed level 3 after 5 minutes.
- When the fan is running, wave your hand from right to left across the sensors to activate the delay-off function (delay time: 5 minutes).
- When the hood is in delay-off mode, wave your hand from right to left across the sensors to turn the hood off immediately.

Note: For gesture control, keep your hand within 20 cm of the control panel for best performance.

7. TROUBLESHOOTING

Minor faults can be resolved by the user. Before contacting the service center, consult the troubleshooting section. This will help avoid unnecessary expenses.

⚠ WARNING - Risk of injury!

- Repairs may only be carried out by qualified personnel.
- If the unit is defective, contact an authorized service center.

⚠ WARNING - Danger of electric shock!

Improper repairs are dangerous.

- Repairs may only be carried out by qualified personnel.
- Only original spare parts must be used.
- If the power cord of this unit is damaged, it must be replaced by a qualified technician.

7.1 Replacement of defective LED lamps

Defective LED lamps may only be replaced by the manufacturer's service personnel or by a qualified electrician.

7.2 Operating errors

Failure	Causes and remedy of defects
The LED lighting is on, but the fan does not operate.	• The fan turbine is blocked. • The motor is damaged. • Turn off the unit and call an authorized person to carry out the repair
Neither the LED lighting nor the fan works.	• The LED module is defective. • The power cord is not properly plugged in. • Insert the plug firmly into the outlet.
The unit produces strong vibrations.	• The fan turbine is damaged. • The fan motor is not firmly attached. • The unit is not properly secured to the support. • Switch off the unit and have it repaired by qualified service personnel only. • Lower the unit and check that the bracket is in the correct position.
The suction power is reduced.	• The distance between the unit and the hob is too great. • Adjust the installation distance according to the required safety distances. • The supply of fresh air in the room is insufficient to compensate for the exhaust air.

8. CLEANING AND MAINTENANCE

To ensure optimal operation of the unit for a long period of time, clean and maintain it carefully.

8.1 Cleaning agents

ATTENTION!

Inappropriate cleaning agents may damage the surface of the unit.

- Do not use sharp or abrasive cleaning agents.
- Do not use cleaning agents with a high alcohol content.
- Never use wire sponges or hard dish sponges.
- Do not use special products for hot cleaning.
- Use glass cleaners, glass scrapers, or stainless steel care products only if they are recommended in the cleaning instructions for the respective component.
- Wash new cloths thoroughly before use.

8.2 Cleaning the unit

Clean the unit according to the instructions to avoid damage to components and surfaces caused by improper cleaning or unsuitable cleaning agents.

⚠ WARNING - Danger of explosion!

Strongly corrosive alkaline or strongly acidic detergents may cause reactions when used with aluminum parts inside the dishwasher.

- Do not use strongly corrosive alkaline or strongly acidic detergents. Under no circumstances should commercial or industrial detergents be used with aluminum parts, such as the grease filter.

⚠ WARNING - Danger of electric shock!

Moisture entering the unit may cause an electric shock.

- Before cleaning, remove the plug from the socket or switch off the fuse in the fuse box.
- Do not use pressure washers or steam cleaners to clean the unit.

⚠ WARNING - Risk of burns!

The unit becomes hot during operation.

- Allow the unit to cool down before cleaning.

⚠ WARNING - Risk of injury!

Components inside the unit may have sharp edges.

- Carefully clean the inside of the unit.

1. Follow the information on cleaning products.
2. Depending on the surface, clean as follows:
   - Stainless steel surfaces: Clean using a sponge and a hot water solution with dish detergent, wiping in the direction of the grain.
   - Painted surfaces: Clean using a sponge and a hot water solution with dish detergent.
   - Aluminum surfaces: Clean using a soft cloth and glass cleaner.
   - Plastic surfaces: Clean using a soft cloth and glass cleaner.
   - Glass surfaces: Clean using a soft cloth and glass cleaner.
3. Wipe afterwards with a soft cloth.
4. For stainless steel surfaces, apply the stainless steel care product in a thin layer using a soft cloth.

8.3 Cleaning the control elements

⚠ WARNING - Danger of electric shock!

Ingress of moisture may cause an electric shock. Do not use excessively wet sponges.

1. Follow the information on cleaning products.
2. Clean using a damp sponge and a warm detergent solution.
3. Wipe dry with a soft cloth.

8.4 Manual cleaning of the grease filter

Grease filters retain grease particles from cooking fumes.
Regular cleaning of the grease filters ensures high grease filtration performance.

⚠ WARNING - Fire hazard!

Grease deposits in the grease filters can ignite.

1. Observe the information on cleaning products.
2. Soak the grease filters in a hot detergent solution. In case of persistent deposits, you may use a special grease-removing product.
3. Rinse the grease filters thoroughly.
4. Allow the grease filters to dry.

8.5 Cleaning the grease filters in the dishwasher

Grease filters retain grease particles from cooking vapors. By regularly cleaning the grease filters, a high grease filtration efficiency is ensured.

⚠ WARNING - Fire hazard!

Grease deposits in the grease filters can ignite.

ATTENTION!

Do not crush the grease filters, as this may damage them.
Note: Washing the grease filters in the dishwasher may result in slight discoloration. Discoloration has no influence on the operation of the grease filters.

1. Observe the information on cleaning products.
2. Place the grease filters loosely inside the dishwasher. Grease filters with heavy deposits should not be cleaned in the dishwasher. In case of persistent deposits, use a special grease-removing product.
3. Turn on the dishwasher. When setting the temperature, select a maximum of 70 °C.
4. Allow the grease filters to dry.

9. ACCESORIES

You can purchase accessories from local partners/online stores. Use only original accessories specifically designed for your unit model. Accessories are designed specifically for the unit. To find out which accessories are suitable for your unit, consult the catalog or our website www.kompatic.com

Accessory	Product Code
Grease filter (1pc.)	KAF23B
Grease filter - white (1pc.)	KAF23W
KCF4 Carbon Filter kit (2 pcs.)	KCF4

10. DISPOSAL

Handing over the old unit

Thanks to ecological recycling, valuable raw materials can be reused.

- Dispose of the unit in an environmentally friendly manner. Information about the current methods of ecological disposal of units can be obtained from specialized commercial distributors, but also from the town hall or local administration.

This unit is marked according to European directive 2012/19/EU regarding old electrical and electronic devices (waste electrical and electronic equipment – WEEE). The Directive prescribes the framework for a take-back, valid throughout EU, and the recovery of old devices.

RECICLA Al Azul RECICLA Al Amarillo RECYCLE

For Kompatic CE & WEEE Compliance, Packaging and packaging waste, Batteries
Please scan the QR code here

Thank you for choosing Kompatic!

For expert advice on your Kompatic appliances, help or repairs, please contact us at
www.kompatic.com/warranty

Manufacturer & Importer:
INTAX TRADING SRL
14B Ion Creangă Str., Otopeni, Ilfov, Romania
Phone (+40) 318 246 246. Fax (+40) 214 203 151
office@intaxtrading.com
www.intaxtrading.com

Other additional details about this product:

- Information
- Technical specifications
- Energy label

can be consulted by accessing www.kompatic.com

CONȚINUT

1. SIGURANȚĂ 26
2. PREVENIREA DAUNELOR MATERIALE 29
3. PROTECȚIA ȘI ECONOMISIREA MEDIULUI 29
4. REGULI DE INSTALARE 30
5. INSTALARE 34
6. UTILIZARE - FUNCȚII 36
7. DEPANARE 38
8. CURĂȚARE ȘI ÎNTREȚINERE 39
9. ACCESORII 41
10. ELIMINARE 41

Notă: Textul original al acestui manual de utilizare și instalare este considerat a fi în limba engleză. Toate instrucțiunile specificate în alte limbi sunt traduse prin mijloace electronice. În cazul unei erori de traducere sau a unei neînțelegeri, textul de referință va fi considerat a fi în limba engleză. Acest manual de utilizare a fost conceput cu atenție, dar pot apărea anumite omisiuni, inexactități sau ambiguități; prin urmare, pentru corecții, vă rugăm să le raportați la adresa de e-mail: support@kompatic.com.

1. SIGURANȚĂ

Respectați următoarele instrucțiuni de siguranță.

1.1 Instrucțiuni generale

- Citiți cu atenție acest manual.
- Păstrați instrucțiunile și informațiile producătorului pentru utilizare ulterioară sau pentru a le transmite mai departe următorul proprietar.
- Nu este permisă punerea în funcțiune a unității dacă aceasta a fost deteriorată în timpul transportului.

1.2 Utilizare conform destinației

Această unitate este concepută exclusiv pentru uz casnic.
Respectați instrucțiunile speciale de instalare.
Siguranța în utilizare este garantată numai cu asamblarea corectă, în conformitate cu instrucțiunile de montaj. Instalatorul este responsabil pentru funcționarea impecabilă la locul de instalare.
Folosiți această unitate doar:

- pentru extragerea vaporilor de gătit.
- în propria locuință și în încăperi închise din mediul domestic.
- până la o altitudine de 2000 m deasupra nivelului mării.

Nu utilizați unitatea: cu un temporizator extern.

1.3 Limitarea cercului de utilizatori

Această unitate poate fi utilizată de copii cu vârsta peste 8 ani și de persoane cu capacități fizice, senzoriale sau mentale reduse sau fără experiență și/sau cunoștințe numai dacă sunt supravegheați sau dacă au fost instruiți cu privire la utilizarea în siguranță a unității și au înțeles pericolele care decurg din aceasta. Copiilor nu li se permite să se joace cu unitatea. Curățarea și întreținerea efectuate de utilizator nu trebuie efectuate de copii, cu excepția cazului în care au 15 ani sau mai mult și sunt supravegheați. Copiii sub 8 ani trebuie ținuți departe de unitate și de cablul de alimentare al acesteia.

1.4 Utilizare în siguranță

AVERTISMENT - Pericol de sufocare!

Copiii se pot înfășura în ambalaj sau îl pot trage în cap, sufocându-se.

- Nu lăsați copiii în apropierea ambalajului.
- Nu lăsați copiii să se joace cu materialul de ambalare.

Copiii pot inhala sau înghiți piesele mici și se pot îneca.

- A nu se lăsa la îndemâna copiilor piesele mici.
- Nu lăsați copiii să se joace cu piese mici.

AVERTISMENT - Pericol de otrăvire!

Gazele de ardere recirculate pot provoca intoxicații. Sursele de încălzire dependente de aerul din încăpere (de exemplu, încălzitoare pe gaz, ulei, lemne sau cărbune, încălzitoare permanente, încălzitoare de apă) trag aer de ardere din spațiul în care sunt instalate și conduc gazele arse spre exterior, printr-o instalație de evacuare a gazelor (de exemplu, un coș de fum). În combinație cu o hotă montată pe aragaz, se aspiră atât aerul din bucătărie, cât și aerul din încăperile învecinate.

Dacă nu există suficientă alimentare cu aer, se formează o presiune negativă. Gazele toxice din coșul de fum sau din țeava de evacuare sunt recirculate în încăperile casei.

- Asigurați o alimentare suficientă cu aer atunci când utilizând unitatea în modul de evacuare a aerului și cu o sursă de încălzire dependentă de aerul din încăpere.

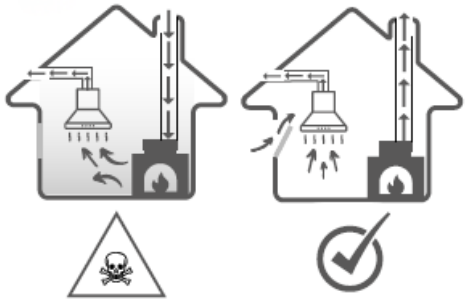

- Funcționarea fără riscuri este posibilă numai atunci când presiunea negativă din spațiul de instalare a sursei de încălzire nu depășește 4 Pa (0,04 mbar). Acest lucru se poate realiza atunci când aerul necesar arderii poate circula prin deschideri, de exemplu uși, ferestre, în combinație cu o unitate de alimentare/evacuare a aerului sau prin alte mijloace tehnice. O unitate de alimentare/evacuare a aerului nu asigură în mod independent respectarea valorii limită.
- Indiferent de situație, solicitați recomandarea personalului specializat, care poate aprecia întregul complex de ventilație al casei și care poate propune măsura adecvată pentru ventilație. Dacă unitatea funcționează exclusiv în modul de recirculare a aerului, funcționarea este posibilă fără restricții.

⚠ AVERTISMENT - Pericol de incendiu!

Depunerile de grăsime din filtrele de grăsime se pot aprinde.

- Nu utilizați niciodată unitatea fără filtrul de grăsime montat.
- Curățați filtrul de grăsime în mod regulat.
- Nu lucrați niciodată cu flăcări deschise în apropierea unității (de exemplu, nu flambați).
- Nu instalați aparatul lângă un dispozitiv de încălzire cu combustibil solid (de exemplu, lemne sau cărbune) decât dacă dispozitivul de încălzire are un capac etanș, nedetașabil. Nu trebuie să existe scântei în apropierea zonei de gătit.
- Uleiul și grăsimile fierbinți se aprind repede.
- Uleiul și grăsimile fierbinți trebuie supravegheate în permanență.
- Nu încercați niciodată să stingeți cu apă uleiul care arde sau particulele de grăsime.
- Deconectați soba.
- Stingeți cu grijă flăcările folosind o husă sau o pătură antifoc sau un articol similar.
- Zonele de gătit pe gaz pe care nu sunt așezate vase degajă căldură puternică în timpul funcționării.
- O unitate de ventilație montată deasupra se poate deteriora sau poate lua foc.
- Folosiți zonele de gătit pe gaz doar cu vase de gătit așezate pe ele.

În cazul funcționării simultane a mai multor zone de gătit pe gaz, se degajă o căldură puternică. O unitate de ventilație montată deasupra s-ar putea deteriora sau ar putea lua foc.

- Folosiți zonele de gătit pe gaz doar cu un singur vas de gătit așezat pe ele.
- Reglați la cea mai înaltă setare de ventilație.
- Nu folosiți niciodată două zone de gătit pe gaz cu flacără mare simultan pentru perioade lungi de timp mai mult de 15 minute. Două zone de gătit corespund unui arzător mare.
- Nu folosiți niciodată un arzător mare, cu o putere mai mare de 5 kW și o flacără mare, mai mult de 15 minute, de exemplu, arzătorul pentru wok.

⚠ AVERTISMENT - Pericol de arsuri!

- În timpul utilizării, părțile accesibile se încălzesc.
- Nu atingeți niciodată suprafețele fierbinți.
- Țineți copiii departe.
- Unitatea se încălzește în timpul funcționării.
- **Lăsați unitatea să se răcească înainte de curățare.**

⚠ AVERTISMENT - Risc de accidentare!

Componentele din interiorul unității pot avea muchii ascuțite.

- Curățați cu grijă interiorul unității.

Modificările aduse structurii electrice sau mecanice sunt periculoase și pot duce la defecțiuni.

- Nu efectuați nicio modificare a structurii electrice sau mecanice.

Capacul filtrului poate vibra (dacă modelul unității este echipat cu un astfel de capac)

- Deschideți încet capacul filtrului.
- La deschidere, țineți ferm capacul filtrului până când se oprește din balansare.

Închideți încet capacul filtrului.
Lumina LED-urilor este foarte puternică și poate afecta vederea (grupa de risc 1).
Nu priviți direct LED-ul aprins mai mult de 100 de secunde.

⚠ AVERTISMENT - Pericol de electrocutare!

Umiditatea care pătrunde în interiorul unității poate provoca electrocutare.
Înainte de curățare, scoateți ștecherul din priză sau deconectați siguranțele de la panou.

- Nu utilizați aparate de curățare cu jet de presiune sau cu jet de abur pentru a curăța unitatea.

⚠ AVERTISMENT - Pericol de explozie!

Detergenții alcalini puternic corozivi sau acizi puternici pot provoca explozii în combinație cu piesele de aluminiu din interiorul mașinii de spălat vase.

- Detergenții alcalini puternic corozivi sau puternic acizi pot provoca explozii în combinație cu piese din aluminiu în interiorul mașinii de spălat vase.
- Nu utilizați detergenți alcalini puternic corozivi sau puternic acizi. De asemenea, nu utilizați în niciun caz detergenți comerciali sau industriali în combinație cu piese din aluminiu, cum ar fi, de exemplu, filtrul de grăsime al hotei.

⚠ AVERTISMENT - Pericol de incendiu!

Depunerile de grăsime din filtrele de grăsime se pot aprinde.

- Curățați filtrul de grăsime în mod regulat.

⚠ AVERTISMENT - Risc de accidentare!

Reparațiile executate necorespunzător sunt periculoase.

- Numai personalul specializat are dreptul să repare unitatea.
- Dacă unitatea este defectă, anunțați centrul de service autorizat.

⚠ AVERTISMENT - Pericol de electrocutare!

Pătrunderea umezelii poate provoca electrocutare.

- Nu folosiți bureți umezi.

2. PREVENIREA DAUNELOR MATERIALE

ATENȚIE!

Apa rezultata din condensarea vaporilor poate duce la defecte cauzate de coroziune.

- Pentru a preveni acumularea apei de condens, porniți unitatea atunci când gătiți.

Pătrunderea umezelii în zona elementelor de comandă poate cauza defecțiuni.

- Nu curățați niciodată elementele de comandă utilizând o lavetă umedă.

Curățarea necorespunzătoare poate determina deteriorarea suprafețelor.

- Respectați instrucțiunile de curățare.
- Nu folosiți instrumente de curățare ascuțite sau abrazive.
- Curățați suprafețele din oțel inoxidabil numai în direcția şlefuirii.
- Nu curățați niciodată elementele de operare utilizând produse de curățare pentru inox.

Scurgerea apei de condens poate cauza deteriorarea unității.

- Conducta de evacuare a aerului trebuie să fie instalată la un grad de înclinare de cel puțin 1° față de unitate.

Apăsarea necorespunzătoare pe elemente decorative poate determina ruperea acestora.

- Nu trageți de elementele decorative.
- Nu aşezați şi nu agățați obiecte pe elementele decorative.

Deteriorarea suprafețelor din cauza neîndepărtării foliei de protecție.

- Înainte de prima utilizare, îndepărtați folia de protecție de pe toate piesele unitatii.

Suprafețele vopsite ale unitatii sunt delicate.

- Protejați împotriva zgârierii, suprafețele vopsite.

3. PROTECȚIA MEDIULUI

3.1 Predarea la deşeuri a ambalajului

Ambalajele sunt ecologice şi reciclabile.

- Eliminați componentele separat, în funcție de tipul acestora.

3.2 Economisirea de energie

Dacă respectați aceste instrucțiuni, unitatea dvs. va consuma mai puțină energie electrică.
Adaptați treapta ventilatorului în funcție de cantitatea de vapori generată.

- O treaptă mai redusă a ventilatorului implică un consum mai redus de energie. Folosiți treapta intensivă numai atunci când este necesar.

În cazul cantităților mari de vapori, selectați din timp o treaptă superioară a ventilatorului.

- Distribuția mirosurilor neplăcute în încăpere va fi redusă.

Deconectați sistemul de iluminare dacă funcționarea acestuia nu mai este necesară.

- Dacă sistemul de iluminare este deconectat, acesta nu mai consumă energie electrică.

Curățați sau înlocuiți filtrele la intervalele de timp specificate.

- Eficiența filtrului este menținută.

Aşezați un capac pe vasul de gătit.

- Cantitatea de vapori şi condens se reduce.

Utilizați funcțiile suplimentare numai atunci când este necesar.

- Dezactivarea funcțiilor suplimentare reduce consumul de energie.

4. REGULI DE INSTALARE

Puteți utiliza unitatea în modul de evacuare a aerului sau în modul de recirculare a aerului.

4.1 Funcționare cu aer evacuat

Aerul admis este curățat de filtrul de grăsime și este eliminat în mediul exterior printr-un sistem de conducte. Aerul nu trebuie evacuat printr-un coș de fum care este utilizat pentru evacuarea gazelor de ardere de la un dispozitiv, gaz sau alți combustibili (nu se aplică unităților care utilizează tehnologia de recirculare a aerului).

- Dacă aerul evacuat urmează să fie condus într-un coș de fum sau o conductă de fum care nu este în funcțiune, trebuie obținut acordul personalului competent.
- Dacă aerul evacuat este condus prin peretele exterior, trebuie utilizat un canal care trece prin perete, a cărui lățime este egală cu grosimea sa.

4.2 Regimul de recirculare a aerului

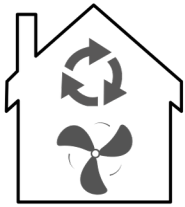

Pentru a neutraliza mirosurile neplăcute în modul de recirculare a aerului, trebuie să instalați un filtru de neutralizare a mirosurilor neplăcute. Pentru diferitele posibilități de utilizare a unității în modul de recirculare a aerului, precum și pentru accesoriile compatibile, vă rugăm să consultați catalogul sau reprezentanții locali.

4.3 Montare în siguranță

Urmați aceste instrucțiuni de siguranță la montarea unității.

⚠ AVERTISMENT - Pericol de otrăvire!

Gazele de ardere recirculate pot provoca intoxicații. Sursele de încălzire dependente de aerul din încăpere (de exemplu, încălzitoare pe gaz, ulei, lemne sau cărbune, încălzitoare permanente, încălzitoare de apă) trag aer de ardere din spațiul în care sunt instalate și conduc gazele de ardere spre exterior printr-o instalație de evacuare a gazelor (de exemplu, un coș de fum). În combinație cu o hotă montată pe aragaz, se aspiră atât aerul din bucătărie, cât și aerul din încăperile învecinate.

Dacă nu există suficientă alimentare cu aer, se formează o presiune negativă. Gazele toxice din coșul de fum sau din țeava de evacuare sunt recirculate în încăperile casei.

Asigurați o alimentare suficientă cu aer atunci când utilizați unitatea în modul de evacuare a aerului și cu o sursă de încălzire care depinde de aerul din încăpere.

- Funcționarea fără riscuri este posibilă numai atunci când vidul din spațiul de instalare a sursei de încălzire nu depășește 4 Pa (0,04 mbar).

Aceasta se poate obține atunci când aerul necesar pentru ardere poate circula prin deschideri, de exemplu, uşi, ferestre, în combinație cu o unitate de alimentare cu aer/evacuare a aerului sau prin alte mijloace tehnice. O unitate de alimentare cu aer/evacuare a aerului nu asigură în mod independent respectarea valorii limită.

- Indiferent de situație, solicitați recomandarea personalului specializat, care poate aprecia întregul complex de aerisire al locuinței şi care vă poate propune măsura adecvată pentru aerisire.
- Dacă unitatea funcționează exclusiv în regimul de recirculare a aerului, funcționarea

este posibilă fără restricții.

Gazele de ardere recirculate pot provoca intoxicări.

- Dacă este instalată o hotă cu o unitate de încălzire dependentă de aerul din încăpere, sursa de alimentare cu energie electrică a hotei trebuie prevăzută cu un circuit de siguranță adecvat.

Gazele de ardere recirculate pot duce la intoxicări.

- Nu evacuați aerul uzat într-un coş de fum sau într-un coş de evacuare a gazelor arse care este în funcțiune.
- Nu evacuați aerul uzat într-o coloană utilizată pentru ventilarea încăperii în care este montat un şemineu.
- Dacă aerul evacuat trebuie condus într-un coş de fum sau de evacuare a gazelor arse care nu este în funcțiune, trebuie obținut acordul personalului specializat competent.

Gazele de ardere recirculate pot provoca intoxicări.

- Dacă este instalată o hotă cu o unitate de încălzire dependentă de aerul din încăpere, sursa de alimentare cu energie electrică a hotei trebuie prevăzută cu un circuit de siguranță adecvat.

Gazele de ardere recirculate pot duce la intoxicări.

- Nu evacuați aerul uzat într-un coş de fum sau într-un coş de evacuare a gazelor arse care este în funcțiune.
- Nu evacuați aerul uzat într-o coloană utilizată pentru ventilarea încăperii în care este montat un şemineu.
- Dacă aerul evacuat trebuie condus într-un coş de fum sau de evacuare a gazelor arse care nu este în funcțiune, trebuie obținut acordul personalului specializat competent.

⚠ **AVERTISMENT - Pericol de asfixiere!**

Copiii se pot înfăşura în ambalaj sau şi-l pot trage pe cap, asfixiindu-se.

- Nu lăsați copii în apropierea ambalajului.
- Nu lăsați copii să se joace cu materialul de ambalaj.

⚠ **AVERTISMENT - Pericol de incendiu!**

Depunerile de grăsime din filtrele pentru grăsimi se pot aprinde.

- Distanțele de siguranță prestabilite trebuie respectate pentru a se evita acumularea de căldură.
- Acordați atenție informațiilor referitoare la dispozitivele dumneavoastră de gătit. Dacă instrucțiunile de instalare a dispozitivului de gătit indică o distanță diferită, luați

întotdeauna în considerare distanța cea mai mare. Dacă zonele de gătit pe gaz şi electrice funcționează împreună, este valabilă cea mai mare distanță prescrisă.

Depunerile de grăsime din filtrele pentru grăsimi se pot aprinde.

- Nu lucrați niciodată cu flăcări deschise în apropierea unitatii (de exemplu, pentru flambare).

- Instalați unitatea numai în apropierea unui loc de gătit cu combustibili solizi (de exemplu, lemn sau cărbune) dacă este inchisa intr-o incinta nedemontabila. Nu trebuie să se producă scântei.

⚠ AVERTISMENT - Pericol de rănire!

Componentele din interiorul unitatii pot avea muchii ascuțite.

- Purtați mănuşi de protecție.

Dacă unitatea nu este fixată corespunzător, acesta poate cădea.

- Toate elementele de fixare trebuie montate ferm şi sigur.

Modificările la structura electrică sau mecanică sunt periculoase şi pot duce la defecțiuni.

- Nu efectuați modificări la structura electrică sau mecanică.

Capacul filtrului poate vibra (daca modelul unității este prevazut cu capac)

- Deschideți lent capacul filtrului.
- La deschidere, țineți ferm capacul filtrului până când acesta nu se mai balansează.
- Închideți lent capacul filtrului.

⚠ AVERTISMENT - Pericol de electrocutare!

Componentele cu muchii ascuțite din interiorul unitatii pot provoca deteriorări ale cablului de conectare.

- Nu îndoiți şi nu blocați cablul de conectare.

Instalările executate incorect sunt periculoase.

- Unitatea se va conecta şi utiliza numai conform datelor de pe plăcuța cu date tehnice.
- Unitatea se va racorda doar la o priză de curent alternativ cu împământare, instalată regulamentar.
- Sistemul de protecție a instalației de alimentare cu energie electrică a clădirii trebuie să fie instalat corect.
- Nu racordați unitatea la o altă sursă de comutare, de exemplu, la un comutator temporizat sau la un sistem de comandă de la distanță.
- Dacă unitatea este montata trebuie asigurat accesul liber la ştecherul cablului de alimentare de la rețea. Dacă accesul liber nu este posibil, în instalația electrică permanentă se va monta un separator de faze pentru toții polii conform condițiilor din dispozițiile de instalare.
- La amplasarea unitatii acordați atenție cablului de alimentare de la rețea să nu fie înțepenit într-un loc sau deteriorat.

4.4 Observații generale

La instalare, țineți cont de aceste observații generale.

- Pentru instalare trebuie respectate reglementările privind construcțiile aflate în vigoare şi cele ale furnizorului local de energie electrică şi gaz.

4.5 Observații privind racordul electric

Pentru a putea racorda în siguranță unitatea la rețeaua de alimentare cu energie elecrică, țineți cont de aceste indicații.

⚠ AVERTISMENT - Pericol de electrocutare!

Pentru a putea racorda în siguranță unitatea la rețeaua de alimentare cu energie electrică, țineți cont de aceste indicații.

Separarea unitatii de la rețeaua de alimentare cu energie electrică trebuie să fie posibilă în orice moment. Unitatea poate fi conectata doar la o priză cu contact de protecție, instalată regulamentar.

- Ştecherul de la cablul de racordare la rețea trebuie să fie accesibil după montarea unitatii.
- Dacă acest lucru nu este posibil, în instalația electrică permanentă trebuie montat un separator de faze pentru toții polii conform condițiilor categoriei de supratensiune III din dispozițiile de instalare.
- Instalația electrică fixă poate fi executată numai decătre un electrician calificat. Vă recomandăm să instalați un întrerupător cu protecție diferențială (întrerupător FI) în circuitul de alimentare electrică a unitatii.

Componentele cu muchii ascuțite din interiorul unitatii pot provoca deteriorări ale cablului de conectare.

- Nu îndoiți şi nu blocați cablul de conectare.
- Aceasta unitate corespunde prevederilor CE de antiparazitare.
- Unitatea corespunde clasei de protecție 1. Astfel, acesta poate fi utilizat doar cu un racord electric cu conductor de protecție.
- În timpul montării, unitatea nu trebuie să fie conectata la rețeaua de alimentare cu energie electrică. Asigurați-vă că protecția la atingere este asigurată prin montare.

4.6 Observații privind condițiile de instalare

- Montați unitatea într-un corp din bucătărie.
- Pentru montarea de accesorii speciale suplimentare, respectați instrucțiunile de instalare anexate.
- Pentru captarea optimă a aburilor, unitatea trebuie montat central deasupra plitei.

4.7 Observații privind conducta de aerisire

Producătorul unitatii nu oferă nicio garanție în cazul reclamațiilor care privesc traseul tuburilor de evacuare.

- Utilizați un tub de evacuare a aerului scurt, drept şi cu un diametru cât mai mare.
- Tuburile de evacuare a aerului lungi şi rugoase, cu multe coturi sau cu diametre mici reduc capacitatea de aspirare şi cresc nivelul de zgomot al ventilatorului.
- Nu utilizați tuburi de evacuare a aerului realizate din materiale inflamabile.
- Pentru a preveni recircularea condensului, montați tubul de aspirare a aerului cu o înclinare de cel puțin 1° față de unitate.

Tuburi rotunde - Utilizați tuburi rotunde cu un diametru interior de 150 mm (recomandat) sau de cel puțin 120 mm.

Canale plate - Utilizați canale plate a căror secțiune interioara să corespundă diametrului tubului rotund:

- Diametrul de 150 mm corespunde unei dimensiuni de aproximativ 177 cm².
- Diametrul de 120 mm corespunde unei dimensiunide aproximativ 113 cm².
- La diametre care se abat de la aceste valori trebuie utilizate benzi de etanşare.
- Nu utilizați canale plate care au coturi ascuțite.

4.8 Indicații privind modul de funcționare cu evacuare a aerului

La funcționarea cu evacuarea aerului trebuie montată o clapetă antiretur pentru a preveni intrarea aerului și a impurităților din exterior.

Observații

Dacă unitatea nu este prevăzută cu o clapetă antiretur, aceasta poate fi achiziționată separat din magazinele specializate.

Dacă aerul evacuat este condus prin peretele exterior, trebuie utilizat un canal de trecere prin zid a carei latime să fie egală cu grosimea acestuia.

4.9 Indicații cu privire la modul de funcționare cu recircularea aerului

Unitatea trebuie utilizata numai instalată într-o poziție fixă şi cu conductele conectate.

5. INSTALARE

ATENȚIE!

Această unitate este concepută pentru a fi instalată într-un dulap de mobilier.
Vă rugăm să luați în considerare acest lucru la montarea unității.

5.1 Pachetul de livrare

După despachetare, verificați dacă livrarea este completă și dacă toate piesele nu prezintă deteriorări în timpul transportului. Vezi imaginea 1

1.- hotă
2.- clapeta anti-retur
3.- reductie 150 - 120 mm
4 .- kit filtre de carbon activ KCF4

5.2 Dimensiunile unității (mm)

Vezi imagini 2a 2b 2c 2d

5.3 Distanțe de siguranță

Respectați distanțele de siguranță față de unitate (calculate în mm). Vedeți imaginea 3

5.4 Verificarea mobilierului

1. Verificați dacă mobilierul încorporat este poziționat orizontal și are o capacitate portantă suficientă.

Notă: Respectați specificațiile producătorului privind capacitatea portantă a mobilierului încorporat.

2. Asigurați-vă că mobilierul încorporat poate rezista la temperaturi de până la 90 °C.
3. Asigurați-vă că mobilierul încorporat permite instalarea unității chiar și după decuparea spațiului.

5.5 Pași de instalare

Notă! Nu conectați cablul de alimentare până la finalizarea instalării!
Notă! Când hota și echipamentul alimentat de alte surse de energie decât electricitatea funcționează simultan, presiunea negativă din încăpere nu trebuie să depășească (4 × 10^{-5} bar).
Roagă o a doua persoană să te ajute cu instalarea.

1. Tăiați orificiul de instalare în peretele dulapului sub care va fi montată hota. Folosiți dimensiunile afișate în imagine (calculate în mm) ca ghid. Vedeți imaginea 4a
2. Introduceți hota în corpul mobilei.
Asigurați-vă că clemele elastice sunt fixate pe corpul mobilei pe ambele părți. Consultați imaginile 4b și 4c
3. Reglați șuruburile 1, 2, 3 și 4 până când flanșele de pe ambele părți sunt fixate pe corpul mobilei. Consultați imaginea 4d

5.6 Instalarea filtrelor de grăsimi

ATENȚIE!

Dacă filtrul de grăsime cade, poate deteriora zona de gătit de dedesubt. Țineți ferm filtrul în timpul instalării.
Consultați imaginea 5a și 5b pentru instalarea filtrului (filtrelor) de grăsime.

5.7 Dimensiunea evacuării (mm)

Vezi imaginea 6

5.8 Instalarea supapei de sens unic

Poziționați supapa de sens unic pe racordul hotei și fixați-o. Consultați imaginea. 7

5.9 Conectarea la sistemul de evacuare a aerului

1. Atașați tubul de evacuare a aerului (accesoriu neinclus) la racordul hotei.
Vezi imaginea. 8
2. Sigilați toate îmbinările.

5.10 Instalarea adaptorului de aer (reducție)

1. Fixați reductia cu diametrul de 150 mm la conexiunea hotei. Vedeți imaginea 9a
2. Atașați tubul de evacuare cu diametrul de 120 mm la reductor. Vedeți imaginea. 9b
3. Sigilați îmbinările.

Kit filtru de carbon (cod: KCF4) pentru funcționare în modul de recirculare a aerului

În modul de recirculare a aerului, filtrele de carbon captează substanțele care cauzează mirosuri neplăcute. Prin înlocuirea regulată a filtrelor de carbon, se asigură un nivel ridicat de eliminare a mirosurilor. Filtrele de carbon anti-miros nu pot fi curățate sau regenerate.

5.11 Montarea kitului de filtru de carbon KCF4

1. Opriți unitatea.
2. Scoateți filtrele de grăsime.
3. Poziționați filtrele de carbon KCF4 în interiorul unității, la stânga și la dreapta motorului.
4. Aliniați corect filtrul cu sistemul de montare de pe motor și atașați-l. Vedeți imaginea 10a
5. Rotiți în sensul acelor de ceasornic pentru o fixare sigură, fiecare filtru separat. Vedeți imaginea. 10b
6. După instalarea ambelor filtre KCF4, reinstalați filtrele de grăsime.

5.12 Demontarea kitului filtrelor de carbon KCF4

1. Opriți unitatea.
2. Scoateți filtrele de grăsime.
3. Rotiți fiecare filtru KCF4 în sens invers acelor de ceasornic și trageți-l in lateralul motorului. Consultați imaginea. 11a
4. Scoateți filtrele de carbon KCF4 din unitate. Vedeți imaginea 11b

5.13 Conectarea la sistemul de recirculare a aerului

1. Montați filtrele de carbon pentru mirosuri (cod: KCF4).
2. Conectați tubul de evacuare a aerului la racordul hotei (accesoriu opțional).
3. Conectați tubul la orificiul din mobilierul încorporat.
4. Fixați grila de evacuare pe mobilierul încorporat astfel încât conexiunea acesteia să se potrivească în țeava de evacuare.
5. Sigilați îmbinările.

5.14 Conectarea electrică

Introduceți ștecherul într-o priză cu contact de împământare.

5.15 Demontarea unității AVERTISMENT – Pericol de accidentare!

Componentele din interiorul unității pot avea muchii ascuțite. Purtați mănuși de protecție.

1. Deconectați unitatea de la rețeaua electrică.
2. Deconectați tubul de evacuare a aerului.
3. Dacă este necesar, deschideți capacul filtrului (pentru modelele echipate cu acest capac).
4. Scoateți filtrul de grăsime. Pentru a preveni deteriorarea, nu îndoiți filtrul de grăsime.
5. Deconectați cablajul panoului de control și cablajul sistemului de iluminare.
6. Slăbiți șuruburile care fixează unitatea de mobila încorporată.
7. Coborâți încet unitatea.

6. UTILIZARE ȘI FUNCȚII

ATENȚIE! Lămpile LED nu trebuie acoperite cu izolație termică sau alte materiale.
NOTĂ! Aprindeți luminile LED doar atunci când hota funcționează. Nu utilizați luminile pentru a ilumina camera. Nu atingeți lămpile LED în decurs de 30 de minute de la utilizarea unității.

6.1 Panou de control

Cu ajutorul elementelor de operare, puteți seta toate funcțiile unității dumneavoastră și puteți primi informații despre starea de funcționare.

⏻	Porniți/opriți unitatea.
−	Reduceți viteza ventilatorului
8	Afișează viteza ventilatorului: 1 = mică, 2 = medie, 3 = mare, Boost
+	Măriți viteza ventilatorului
☀	Aprinde/stinge iluminatul LED
▭	Senzor de control prin gesturi

Funcție Boost

Când hota funcționează, apăsați tasta „+" timp de 3 secunde pentru a seta ventilatorul să funcționeze la cea mai mare viteză (funcția Boost). Indicatorul corespunzător va clipi. Apăsați orice buton, altfel, după 5 minute, viteza ventilatorului va reveni automat la nivelul 3.

Setarea funcției de oprire întârziată

Când hota funcționează, apăsați simultan butoanele „–" și „+" timp de 3 secunde pentru a activa oprirea cu întârziere de 5 minute. Butonul va clipi, indicând faptul că numărătoarea inversă a început. După expirarea timpului, toate butoanele se vor stinge. Apăsați orice buton, altfel, după 5 secunde, hota va intra în modul standby. Pentru a anula funcția de întârziere, apăsați simultan butoanele „–" și „+" până când butoanele nu mai clipesc.

Control prin gesturi

- În modul standby, mișcați mâna de la stânga la dreapta peste cei doi senzori. Ventilatorul va porni la nivelul de viteză 1, iar luminile se vor aprinde simultan.
- Când ventilatorul funcționează la nivelul de viteză 1, mișcați mâna de la stânga la dreapta peste senzori pentru a crește viteza ventilatorului.
- Când ventilatorul funcționează la nivelul de viteză 3, mișcați mâna de la stânga la dreapta peste senzori pentru a activa funcția Boost. Ventilatorul va reveni automat la nivelul de viteză 3 după 5 minute.
- Când ventilatorul funcționează, mișcați mâna de la dreapta la stânga peste senzori pentru a activa funcția de oprire cu întârziere (timp de întârziere: 5 minute).
- Când hota este în modul de oprire cu întârziere, mișcați mâna de la dreapta la stânga peste senzori pentru a o opri imediat.

Notă: Pentru controlul prin gesturi, țineți mâna la o distanță de maximum 20 cm de panoul de control pentru o performanță optimă.

7. DEPANARE

Defecțiunile minore pot fi rezolvate de către utilizator. Înainte de a contacta centrul de service, consultați secțiunea de depanare. Acest lucru va ajuta la evitarea cheltuielilor inutile.

⚠ AVERTISMENT - Risc de accidentare!
- Reparațiile pot fi efectuate numai de către personal calificat.
- Dacă unitatea este defectă, contactați un centru de service autorizat.

⚠ AVERTISMENT - Pericol de electrocutare!
Reparațiile necorespunzătoare sunt periculoase.
- Reparațiile pot fi efectuate numai de către personal calificat.
- Trebuie utilizate doar piese de schimb originale.
- Dacă cablul de alimentare al acestei unități este deteriorat, acesta trebuie înlocuit de către un tehnician calificat.

7.1 Înlocuirea lămpilor LED defecte

Lămpile LED defecte pot fi înlocuite numai de către personalul de service al producătorului sau de către un electrician calificat.

7.2 Erori de operare

Defectiune	Cauzele și remedierea defectelor
Iluminarea LED este aprinsă, dar ventilatorul nu funcționează.	• Turbina ventilatorului este blocată. • Motorul este deteriorat. • Opriți unitatea și apelați la o persoană autorizată pentru a efectua reparația
Nici iluminarea cu LED-uri nici ventilatorul nu funcționează.	• Modulul LED este defect. • Cablul de alimentare nu este conectat corect. • Introduceți ștecherul ferm în priză.
Unitatea produce vibrații puternice.	• Turbina ventilatorului este deteriorată. • Motorul ventilatorului nu este fixat ferm. • Unitatea nu este fixată corect pe suport. • Opriți unitatea și reparați-o numai de către personal de service calificat. • Coborâți unitatea și verificați dacă suportul este în poziția corectă.
Puterea de absorbție este redusă.	• Distanța dintre aparat și plită este prea mare. • Ajustați distanța de instalare în funcție de distanțele de siguranță necesare. • Alimentarea cu aer proaspăt din cameră este insuficientă pentru a compensa aerul evacuat.

8. CURĂȚARE ŞI ÎNTREȚINERE

Pentru a asigura funcționarea optimă a unității pentru o perioadă îndelungată de timp, curățați şi îngrijiți cu atenție.

8.1 Produsele de curățare

ATENȚIE!

Agenții de curățare neadecvați pot deteriora suprafața unității.

- Nu folosiți mijloace de curățare ascuțite sau abrazive.
- Nu folosiți agenți de curățare cu conținut mare de alcool.
- Nu folosiți niciodată bureți din sârmă sau bureți de vase, duri.
- Nu utilizați produse speciale pentru curățare la cald.
- Utilizați soluții de curățare pentru sticlă, raclete pentru sticlă sau produse de îngrijire pentru inox numai dacă acestea sunt recomandate în cadrul instrucțiunilor de curățare ale anumitor componente.
- Spălați bine lavetele noi înainte de utilizare.

8.2 Curățarea unității

Curățați unitatea conform indicațiilor pentru a evita deteriorarea diverselor componente şi suprafețe în urma curățării necorespunzătoare cu produse de curățare neadecvate.

⚠ AVERTISMENT - Pericol de explozie!

Detergenții puternic coroziv-alcalini sau cu conținut puternic acid pot produce explozii în combinație cu piesele din aluminiu din interiorul maşinii de spălat vase.

- Nu utilizați detergenți puternic coroziv-alcalini sau cu conținut puternic acid. De asemenea, nu utilizați în niciun caz detergenți comericali sau industriali în combinație cu piesele din aluminiu, cum ar fi, de exemplu, filtrul pentru grăsimi.

⚠ AVERTISMENT - Pericol de electrocutare!

Pătrunderea umidității în interiorul unitatii poate provoca electrocutarea.

- Înainte de curățare, scoateți ştecherul din priză sau decuplați siguranțele de la tabloul de siguranțe.
- Nu utilizați pentru curățarea unitatii dispozitive de curățat cu jet sub presiune sau cu jet de abur.

⚠ AVERTISMENT - Pericol de arsuri!

Unitatea se încălzeşte în timpul funcționării.

- Înainte de curățare, lăsați unitatea să se răcească.

⚠ AVERTISMENT - Pericol de rănire!

Componentele din interiorul unitatii pot avea muchii ascuțite.

- Curățați cu atenție interiorul unității.

1. Respectați informațiile privind produsele de curățare.
2. În funcție de suprafață, curățați astfel:

- Curățați suprafețele din oțel inoxidabil utilizând un burete şi cu o soluție fierbinte de apă cu detergent de vase, ştergând în direcția şlefuirii.
- Curățați suprafețele vopsite utilizând un burete şi o soluție fierbinte de apă cu detergent de vase.
- Curățați suprafețele din aluminiu utilizând o lavetă moale şi un produs de curățare pentru sticlă.
- Curățați suprafețele din plastic utilizând o lavetă moale şi un produs de curățare pentru sticlă.

- Curăţaţi suprafeţele din sticlă utilizând o lavetă moale şi un produs de curăţare pentru sticlă.

3. Ştergeţi ulterior cu o lavetă moale.
4. În cazul suprafeţelor din oţel inoxidabil, aplicaţi produsul de îngrijire pentru oţel inoxidabil în strat subţire, cu o lavetă moale.

8.3 Curăţarea elementelor de acţionare

⚠ AVERTISMENT - Pericol de electrocutare!

Pătrunderea umidităţii poate provoca electrocutare.
Nu utilizaţi bureţi umezi.
1. Respectaţi informaţiile privind produsele de curăţare.
2. Curăţaţi cu un burete umed şi cu o soluţie fierbinte de detergent.
3. Ştergeţi ulterior cu o lavetă moale.

8.4 Curăţarea manuală a filtrului pentru grăsimi

Filtrele pentru grăsimi reţin particulele de grăsime din aburii din bucătărie. Prin curăţarea cu regularitate a filtrelor pentru grăsimi se asigură o capacitate înaltă de filtrare a grăsimilor.

⚠ AVERTISMENT - Pericol de incendiu!

Depunerile de grăsime din filtrele pentru grăsimi se pot aprinde.

1. Respectaţi informaţiile privind produsele de curăţare.
2. Înmuiaţi filtrele pentru grăsimi într-o soluţie fierbinte de detergent.
   În cazul depunerilor persistente, puteţi utiliza un produs special de dizolvare a grăsimilor.
3. Clătiţi temeinic filtrele pentru grăsimi.
4. Lăsaţi filtrele pentru grăsimi să se usuce.

8.5 Curăţarea filtrelor de grăsime din maşina de spălat vase

Filtrele de grăsime reţin particulele de grăsime din aburul din bucătărie. Prin curăţarea regulată a filtrelor de grăsime, se asigură o capacitate mare de filtrare a grăsimilor.

⚠ AVERTISMENT - Pericol de incendiu!

Depunerile de grăsime din filtrele de grăsime se pot aprinde.
ATENŢIE!
Filtrele de grăsime se pot deteriora dacă sunt strivite.

- Nu zdrobiţi filtrele de grăsime.

Notă: Spălarea filtrelor de grăsime în maşina de spălat vase poate duce la o uşoară decolorare. Decolorările nu au nicio influenţă asupra funcţionării filtrelor de grăsime.
1. Respectaţi informaţiile despre produsele de curăţare.
2. Poziţionaţi lejer filtrele de grăsime în maşina de spălat vase. Filtrele de grăsime cu reziduuri persistente

Depunerile nu trebuie curăţate în maşina de spălat vase.
În cazul depunerilor persistente, puteţi utiliza un produs special pentru dizolvarea grăsimilor.
3. Porniţi maşina de spălat vase. Când reglaţi temperatura, selectaţi valoarea maximă de 70 °C.
4. Lăsaţi filtrele de grăsime să se usuce.

9. ACCESORII

Puteți achiziționa accesorii de la parteneri locali/magazine online. Folosiți doar accesorii originale concepute special pentru modelul unității dvs. Accesoriile sunt concepute special pentru unitate. Pentru a afla ce accesorii sunt potrivite pentru unitatea dvs., consultați catalogul sau site-ul nostru web www.kompatic.com

Accesorii	Cod produs
Filtru de grăsime (1 buc.)	KAF23B
Filtru de grăsime - alb (1 buc.)	KAF23W
Kit filtru carbon KCF4 (2 buc.)	KCF4

10. ELIMINARE

Predarea unitatii vechi

Datorită reciclării ecologice se pot refolosi materii prime valoroase.

- Eliminați în mod ecologic unitatea. Informații despre modalitățile curente de eliminare ecologică a unitatilor pot fi obținute de la distribuitorii comerciali de specialitate, dar şi de la primăria sau administrația locală.

Aceasta unitate este marcata corespunzător directivei europene 2012/19/UE în privința dispozitivelor electrice şi electronice vechi (waste electrical and electronic equipment – WEEE). Directiva prescrie cadrul pentru o preluare înapoi, valabilă în întreaga UE, şi valorificarea dispozitivelor vechi.

RECICLA Al Azul RECICLA Al Amarillo RECYCLE

Pentru Kompatic DEEE/Ambalaj/Baterii din UE
vă rugăm să scanați aici codul QR

Vă mulțumim că ați ales Kompatic!

Pentru sfaturi de specialitate privind electrocasnicele dvs. Kompatic, ajutor sau reparații, vă rugăm să ne contactați la **www.kompatic.com/warranty**

Alte detalii suplimentare cu privire la acest produs:

- Informații
- Specificatii tehnice
- Etichetă energetică

pot fi consultate accesând www.kompatic.com

Producator & Importator:
INTAX TRADING SRL 14B Ion Creangă Str.,
Otopeni, Ilfov, România
Tel (+40) 318 246 246. Fax (+40) 214 203 151
office@intaxtrading.com
www.intaxtrading.com

INHALT

1. SICHERHEIT 43
2. VERMEIDUNG VON SACHSCHÄDEN 46
3. UMWELTSCHUTZ UND EINSPARUNGEN 46
4. INSTALLATIONSREGELN 47
5. INSTALLATION 51
6. VERWENDUNG UND FUNKTIONEN 53
7. FEHLERBEHEBUNG 55
8. REINIGUNG UND WARTUNG 56
9. ZUBEHÖR 58
10. ENTSORGUNG 58

Hinweis: Der Originaltext dieser Benutzer- und Installationsanleitung ist in englischer Sprache verfasst. Alle Anweisungen in anderen Sprachen werden elektronisch übersetzt. Im Falle eines Übersetzungsfehlers oder Missverständnisses gilt der Referenztext als in englischer Sprache verfasst. Diese Bedienungsanleitung wurde sorgfältig erstellt, dennoch können Auslassungen, Ungenauigkeiten oder Unklarheiten auftreten. Bitte melden Sie Korrekturen per E-Mail an support@kompatic.com.

1. SICHERHEIT

Beachten Sie die folgenden Sicherheitshinweise.

1.1 Allgemeine Hinweise

- Lesen Sie dieses Handbuch sorgfältig durch.
- Bewahren Sie die Anleitung und die Herstellerinformationen für den späteren Gebrauch oder zur Weitergabe an der nächste Besitzer.
- Bei Transportschäden darf das Gerät nicht in Betrieb genommen werden.

1.2 Bestimmungsgemäße Verwendung

Dieses Gerät ist nur für den Hausgebrauch bestimmt.
Beachten Sie die speziellen Montagehinweise.
Die Betriebssicherheit ist nur bei fachgerechter Montage gemäß Montageanleitung gewährleistet. Für die einwandfreie Funktion am Aufstellungsort ist der Monteur verantwortlich.
Verwenden Sie dieses Gerät nur:

- zum Absaugen von Kochdünsten.
- in der eigenen Wohnung und in geschlossenen Räumen im häuslichen Umfeld.
- bis zu einer Höhe von 2000 m über dem Meeresspiegel.

Verwenden Sie das Gerät nicht: mit einem externen Timer.

1.3 Einschränkung des Nutzerkreises

Dieses Gerät darf von Kindern ab 8 Jahren und Personen mit eingeschränkten physischen, sensorischen oder geistigen Fähigkeiten oder Mangel an Erfahrung und/oder Wissen nur dann benutzt werden, wenn sie beaufsichtigt werden oder in die sichere Benutzung des Geräts eingewiesen wurden und die daraus resultierenden Gefahren verstanden haben.
Kinder dürfen nicht mit dem Gerät spielen.
Reinigung und Wartung durch den Benutzer dürfen nicht von Kindern durchgeführt werden, es sei denn, sie sind 15 Jahre oder älter und werden beaufsichtigt. Kinder unter 8 Jahren sind vom Gerät und dem Netzkabel fernzuhalten.

1.4 Sichere Verwendung

⚠ WARNUNG - Erstickungsgefahr!

Kinder können sich in der Verpackung einwickeln oder sie über den Kopf ziehen und ersticken.

- Lassen Sie Kinder nicht in der Nähe der Verpackung.
- Lassen Sie Kinder nicht mit dem Verpackungsmaterial spielen.
- Kinder können die Kleinteile einsaugen oder verschlucken und daran ersticken.
- Halten Sie Kleinteile von Kindern fern.
- Lassen Sie Kinder nicht mit Kleinteilen spielen.

⚠ WARNUNG - Vergiftungsgefahr!

Umgewälzte Verbrennungsgase können Vergiftungen verursachen. Raumluftabhängige Heizgeräte (z. B. Gas-, Öl-, Holz- oder Kohleheizungen, Dauerheizgeräte, Warmwasserbereiter) saugen die Verbrennungsluft aus dem Aufstellraum an und leiten die verbrannten Gase über eine Abgasanlage (z. B. einen Schornstein) nach außen. In Kombination mit einer Dunstabzugshaube wird sowohl die Luft aus der Küche als auch die Luft aus den Nachbarräumen angesaugt.

Bei unzureichender Luftzufuhr entsteht ein Unterdruck. Giftige Gase aus dem Schornstein oder dem Abgasrohr gelangen in die Räume des Hauses.

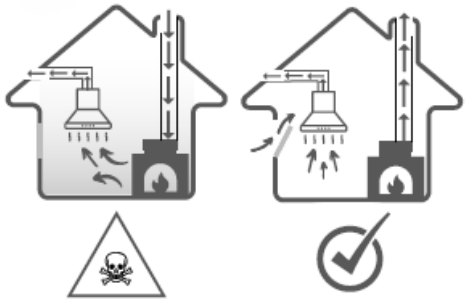

- Sorgen Sie für ausreichende Luftzufuhr, wenn Einsatz des Gerätes im Abluftbetrieb und mit einer raumluftabhängigen Heizquelle.

- Ein gefahrloser Betrieb ist nur möglich, wenn der Unterdruck im Raum Installation der Wärmequelle 4 Pa (0,04 mbar) nicht überschreitet. Dies kann erreicht werden, wenn die für die Verbrennung benötigte Luft durch Öffnungen, z. B. Türen, Fenster, in Kombination mit einer Zu-/Abluftanlage oder durch andere technische Maßnahmen zirkulieren kann. Eine Zu-/Abluftanlage stellt die Einhaltung des Grenzwertes nicht allein sicher.

- Lassen Sie sich in jedem Fall von Fachpersonal beraten, das den gesamten Lüftungskomplex des Hauses einschätzen und die passende Lüftungsmaßnahme vorschlagen kann. Läuft das Gerät ausschließlich im Umluftbetrieb, ist der Betrieb ohne Einschränkungen möglich.

⚠ WARNUNG – Brandgefahr!

1. Fettablagerungen in den Fettfiltern können sich entzünden.

- Betreiben Sie das Gerät niemals ohne eingesetzten Fettfilter.
- Reinigen Sie den Fettfilter regelmäßig.
- Arbeiten Sie niemals mit offenem Feuer in der Nähe des Geräts (zB nicht flambieren).
- Installieren Sie das Gerät nicht in der Nähe eines Heizgeräts mit festen Brennstoffen (z. B. Holz oder Kohle), es sei denn,

Das Heizgerät verfügt über eine versiegelte, nicht abnehmbare Abdeckung. In der Nähe des Kochbereichs dürfen keine Funken entstehen.

- Heißes Öl und Fette fangen schnell Feuer. Heißes Öl und Fette müssen stets beaufsichtigt werden.
- Versuchen Sie niemals, brennende Öl- oder Fettpartikel mit Wasser zu löschen.
- Den Herd vom Stromnetz trennen. Die Flammen vorsichtig mit einer Abdeckung, einer Feuerlöschdecke oder
- oder ähnliches. Gaskochzonen, auf denen kein Kochgeschirr steht, geben starke Hitze ab
- während des Betriebs. Ein aufgesetztes Lüftungsgerät kann beschädigt werden oder Feuer fangen.
- Benutzen Sie die Gaskochzonen nur mit darauf platziertem Kochgeschirr.

Beim gleichzeitigen Betrieb mehrerer Gaskochzonen entsteht eine starke Hitze. Ein darüber montiertes Lüftungsgerät könnte beschädigt werden oder in Brand geraten.

- Benutzen Sie die Gaskochzonen nur mit einem darauf platzierten Kochgeschirr.
- Stellen Sie die Belüftung auf die höchste Stufe.

Verwenden Sie niemals zwei Gaskochzonen mit hoher Flamme gleichzeitig über längere Zeit mehr als 15 Minuten. Zwei Kochzonen entsprechen einem großen Brenner.

- Verwenden Sie einen großen Brenner mit mehr als 5 kW und großer Flamme nie länger als 15 Minuten, zum Beispiel den Wok-Brenner.

⚠ **WARNUNG – Verbrennungsgefahr!**

- Während des Gebrauchs werden zugängliche Teile heiß.
- Berühren Sie niemals heiße Oberflächen.
- Halten Sie Kinder fern.
- Das Gerät erwärmt sich während des Betriebs.
- **Lassen Sie das Gerät vor der Reinigung abkühlen.**

⚠ **WARNUNG - Verletzungsgefahr!**

Bauteile im Inneren des Gerätes können scharfe Kanten aufweisen.

- Reinigen Sie das Innere des Geräts sorgfältig.

Veränderungen am elektrischen oder mechanischen Aufbau sind gefährlich und können zu Fehlfunktionen führen.

- Nehmen Sie keine Änderungen an der elektrischen oder mechanischen Struktur vor.

Die Filterabdeckung kann vibrieren (sofern das Gerätemodell mit einer solchen Abdeckung ausgestattet ist)

- Öffnen Sie die Filterabdeckung langsam.
- Halten Sie beim Öffnen den Filterdeckel fest, bis dieser nicht mehr schwingt.
- Schließen Sie die Filterabdeckung langsam.

Das Licht von LEDs ist sehr stark und kann das Sehvermögen beeinträchtigen (Risikogruppe 1). Schauen Sie nicht länger als 100 Sekunden direkt in die leuchtende LED.

⚠ **WARNUNG – Gefahr eines Stromschlags!**

Eindringende Feuchtigkeit in das Gerät kann einen Stromschlag verursachen.
Vor der Reinigung den Stecker aus der Steckdose ziehen oder die Sicherungen vom Sicherungskasten trennen Bedienfeld.

- Verwenden Sie zum Reinigen des Geräts keine Hochdruck- oder Dampfstrahlreiniger.

⚠ **WARNUNG - Explosionsgefahr!**

Stark ätzende alkalische oder stark saure Reinigungsmittel können in Kombination Explosionen verursachen
mit Aluminiumteilen im Inneren der Spülmaschine.
Verwenden Sie keine stark ätzend-alkalischen oder stark säurehaltigen Reinigungsmittel.
Verwenden Sie auch keinesfalls gewerbliche oder industrielle Reinigungsmittel in Kombination mit Aluminiumteilen, wie beispielsweise dem Fettfilter der Dunstabzugshaube.

⚠ **WARNUNG – Brandgefahr!**

Fettablagerungen in den Fettfiltern können sich entzünden.

- Reinigen Sie den Fettfilter regelmäßig.

⚠ **WARNUNG - Verletzungsgefahr!**

Unsachgemäß ausgeführte Reparaturen sind gefährlich.

- Nur Fachpersonal ist berechtigt, das Gerät zu reparieren.
- Wenn das Gerät defekt ist, benachrichtigen Sie das autorisierte Servicecenter.

⚠ **WARNUNG – Gefahr eines Stromschlags!**

Eindringende Feuchtigkeit kann einen Stromschlag verursachen.

- Verwenden Sie keine nassen Schwämme.

2. VERMEIDUNG VON MATERIALSCHÄDEN

AUFMERKSAMKEIT!

Kondenswasser kann zu korrosionsbedingten Defekten führen.

- Um Kondensation zu vermeiden, schalten Sie das Gerät beim Kochen ein.

Eindringende Feuchtigkeit im Bereich der Bedienelemente kann zu Fehlfunktionen führen.

- Reinigen Sie die Bedienelemente niemals mit einem feuchten Tuch.

Durch unsachgemäße Reinigung können Oberflächen beschädigt werden.
Befolgen Sie die Reinigungsanweisungen.

- Verwenden Sie keine scharfen oder scheuernden Reinigungswerkzeuge.
- Edelstahlflächen nur in Schleifrichtung reinigen.
- Reinigen Sie die Bedienelemente niemals mit Edelstahlreinigern.
- Austretendes Kondensat kann das Gerät beschädigen.

Das Abluftrohr muss in einem Winkel von mindestens 1° zum Gerät installiert werden.

- Unsachgemäßer Druck auf Dekorationselemente kann zu deren Bruch führen.

Ziehen Sie nicht an den dekorativen Elementen.

- Stellen oder hängen Sie keine Gegenstände auf die dekorativen Elemente.

Beschädigung von Oberflächen durch nicht entfernte Schutzfolie.

- Entfernen Sie vor dem ersten Gebrauch die Schutzfolie von allen Teilen des Geräts.

Die lackierten Oberflächen des Geräts sind empfindlich.

- Lackierte Oberflächen vor Kratzern schützen.

3. UMWELTSCHUTZ UND SPAREN

3.1 Entsorgung der Verpackung

Die Verpackung ist ökologisch und recycelbar.

- Entsorgen Sie die Komponenten sortenrein getrennt.

3.2 Energie sparen

Wenn Sie diese Anweisungen befolgen, verbraucht Ihr Gerät weniger Strom.
Passen Sie die Lüftergeschwindigkeit entsprechend der erzeugten Dampfmenge an.

- Eine niedrigere Lüfterdrehzahl bedeutet einen geringeren Energieverbrauch. Verwenden Sie den intensiven Schritt nur, wenn es notwendig ist.

Bei großen Schwadenmengen vorher eine höhere Gebläsestufe wählen.

- Die Verbreitung unangenehmer Gerüche im Raum wird reduziert.

Trennen Sie die Beleuchtungsanlage, wenn ihr Betrieb nicht mehr benötigt wird.

- Wird die Beleuchtungsanlage abgeschaltet, verbraucht sie keinen Strom mehr.

Reinigen oder ersetzen Sie die Filter in den angegebenen Intervallen.

- Die Effizienz des Filters bleibt erhalten.

Legen Sie einen Deckel auf den Kochtopf.

- Die Menge an Dampf und Kondensation wird reduziert.

Verwenden Sie die Zusatzfunktionen nur bei Bedarf.

- Das Deaktivieren zusätzlicher Funktionen reduziert den Energieverbrauch.

4. INSTALLATIONSREGELN

Sie können das Gerät im Abluft- oder Umluftmodus verwenden.

4.1 Betrieb mit Abluft

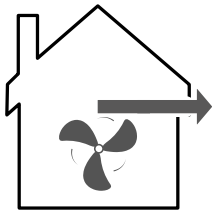

Die angesaugte Luft wird durch den Fettfilter gereinigt und über ein Rohrsystem nach außen abgeführt. Die Luft darf nicht durch einen Schornstein abgeführt werden, der zum Abführen von Rauchgasen aus einem Gerät, Gas oder anderen Brennstoffen dient (gilt nicht für Geräte mit Umlufttechnik).

- Soll die Abluft in einen nicht in Betrieb befindlichen Schornstein oder Schornstein geleitet werden, ist die Zustimmung des zuständigen Personals einzuholen.
- Wenn die Abluft durch die Außenwand geführt wird, muss ein durch die Wand hindurchgehender Kanal verwendet werden, dessen Breite gleich ihrer Dicke ist.

4.2 Umluftregelung

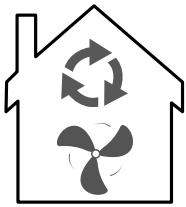

Um unangenehme Gerüche im Umluftbetrieb zu neutralisieren, müssen Sie einen Filter zur Neutralisierung unangenehmer Gerüche installieren. Für die verschiedenen Einsatzmöglichkeiten des Geräts im Umluftbetrieb sowie für kompatibles Zubehör konsultieren Sie bitte den Katalog oder die Vertretungen
lokal.

4.3 Sichere Montage

Befolgen Sie diese Sicherheitshinweise bei der Montage des Geräts.

⚠ **WARNUNG - Vergiftungsgefahr!**

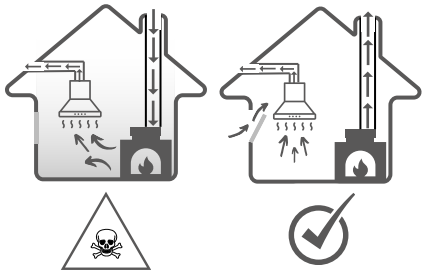

Umgewälzte Verbrennungsgase können Vergiftungen verursachen. Raumluftabhängige Wärmequellen (z. B. Gas-, Öl-, Holz- oder Kohleheizungen, Dauerheizungen, Warmwasserbereiter) saugen dem Aufstellungsraum Verbrennungsluft an und führen die Abgase über eine Gasabzugsanlage ins Freie (zum Beispiel ein Schornstein). In Kombination mit einer Aufsatzhaube wird sowohl die Küchenluft als auch die Luft aus den Nachbarräumen angesaugt.

Bei zu geringer Luftzufuhr entsteht ein Unterdruck. Giftige Gase aus dem Schornstein oder dem Auspuffrohr werden in die Räume des Hauses zurückgeführt.

Sorgen Sie bei Betrieb des Gerätes im Abluftbetrieb und bei raumluftabhängiger Heizquelle für ausreichende Luftzufuhr.

- Ein gefahrloser Betrieb ist nur möglich, wenn das Vakuum in der Rauminstallation der Wärmequelle 4 Pa (0,04 mbar) nicht überschreitet.

Dies kann erreicht werden, wenn die zur Verbrennung benötigte Luft durch Öffnungen, z. B. Türen, Fenster, in Kombination mit einer Zu-/Ablufteinheit oder durch andere technische Mittel zirkulieren kann. Eine Zu-/Ablufteinheit sorgt nicht selbstständig für die Einhaltung des Grenzwertes.

- Holen Sie unabhängig von der Situation die Empfehlung des Fachpersonals ein, das den gesamten Lüftungskomplex der Wohnung beurteilen und die geeignete Lüftungsmaßnahme vorschlagen kann.
- Wird das Gerät ausschließlich im Umluftbetrieb betrieben, ist der Betrieb

ist ohne Einschränkungen möglich.

Umgewälzte Verbrennungsgase können Vergiftungen verursachen.

- Wird eine Dunstabzugshaube mit raumluftabhängiger Heizung installiert, muss die Stromversorgung der Dunstabzugshaube mit einer geeigneten Sicherheitsschaltung versehen werden.

Umgewälzte Verbrennungsgase können zu Vergiftungen führen.

- Leiten Sie die Abluft nicht in einen in Betrieb befindlichen Schornstein oder Schornstein.
- Leiten Sie die Abluft nicht in eine Säule, die zur Belüftung des Raums dient, in dem ein Kamin installiert ist.
- Muss die Abluft in einen nicht in Betrieb befindlichen Schornstein oder Rauchgasabzug geleitet werden, ist die Zustimmung des zuständigen Fachpersonals einzuholen.

Umgewälzte Verbrennungsgase können Vergiftungen verursachen.

- Wird eine Dunstabzugshaube mit raumluftabhängiger Heizung installiert, muss die Stromversorgung der Dunstabzugshaube mit einer geeigneten Sicherheitsschaltung versehen werden.

Umgewälzte Verbrennungsgase können zu Vergiftungen führen.

- Leiten Sie die Abluft nicht in einen in Betrieb befindlichen Schornstein oder Schornstein.
- Leiten Sie die Abluft nicht in eine Säule, die zur Belüftung des Raums dient, in dem ein Kamin installiert ist.
- Muss die Abluft in einen nicht in Betrieb befindlichen Schornstein oder Rauchgasabzug geleitet werden, ist die Zustimmung des zuständigen Fachpersonals einzuholen.

⚠ **WARNUNG - Erstickungsgefahr!**

Kinder können sich in die Verpackung einwickeln oder daran ziehen und ersticken.

- Lassen Sie Kinder nicht in der Nähe der Verpackung.
- Lassen Sie Kinder nicht mit dem Verpackungsmaterial spielen.

⚠ **WARNUNG - Brandgefahr!**

Fettablagerungen in den Fettfiltern können sich entzünden.

- Voreingestellte Sicherheitsabstände sind einzuhalten, um einen Wärmestau zu vermeiden.
- Beachten Sie die Angaben zu Ihren Kochgeräten. Wenn in der Installationsanleitung des Kochgeräts ein anderer Abstand angegeben ist, halten Sie diesen ein
- Berücksichtigen Sie immer die größte Entfernung. Werden Gas- und Elektrokochzonen gemeinsam betrieben, gilt der maximal vorgeschriebene Abstand.
- Fettablagerungen in den Fettfiltern können sich entzünden.
- Arbeiten Sie niemals mit offenem Feuer in der Nähe des Gerätes (z. B. zum Knicken).
- Installieren Sie das Gerät nur in der Nähe einer Festbrennstoff-Kochstelle (z. B. Holz oder Kohle), wenn es in einem nicht abnehmbaren Gehäuse eingeschlossen ist. Es sollten keine Funken entstehen.

⚠ WARNUNG - Verletzungsgefahr!

Bauteile im Inneren des Geräts können scharfe Kanten haben.

- Schutzhandschuhe tragen.

Wenn das Gerät nicht ordnungsgemäß gesichert ist, kann es herunterfallen.

- Alle Befestigungselemente müssen fest und sicher installiert werden.

Veränderungen am elektrischen oder mechanischen Aufbau sind gefährlich und können zu Fehlfunktionen führen.

- Nehmen Sie keine Veränderungen am elektrischen oder mechanischen Aufbau vor.

Die Filterabdeckung kann vibrieren (wenn das Gerätemodell mit einer Abdeckung ausgestattet ist)

- Öffnen Sie die Filterabdeckung langsam.
- Halten Sie die Filterabdeckung beim Öffnen fest, bis sie nicht mehr schwingt.
- Schließen Sie die Filterabdeckung langsam.

⚠ WARNUNG - Stromschlaggefahr!

Scharfkantige Bauteile im Geräteinneren können das Anschlusskabel beschädigen.
Knicken oder blockieren Sie das Anschlusskabel nicht.
Unsachgemäß ausgeführte Installationen sind gefährlich.
Das Gerät wird nur entsprechend den Angaben auf dem technischen Datenschild angeschlossen und verwendet.
Das Gerät darf nur an eine ordnungsgemäß installierte geerdete Wechselstromsteckdose angeschlossen werden.
Das Schutzsystem der elektrischen Energieversorgung des Gebäudes muss korrekt installiert werden.
Schließen Sie das Gerät nicht an eine andere Schaltquelle an, z. B. einen Zeitschalter oder ein Fernbedienungssystem.
Bei montiertem Gerät muss freier Zugang zum Netzstecker gewährleistet sein. Ist ein freier Zugang nicht möglich, wird in der festen Elektroinstallation ein allpoliger Phasentrenner nach Maßgabe der Installationsvorschriften eingebaut.
Achten Sie beim Aufstellen des Gerätes darauf, dass das Netzkabel nicht verklebt oder beschädigt ist.

4.4 Allgemeine Bemerkungen

Beachten Sie bei der Installation diese allgemeinen Hinweise.

- Bei der Installation sind die geltenden Bauvorschriften und die des örtlichen Strom- und Gasversorgers zu beachten.

4.5 Hinweise zum elektrischen Anschluss

Um das Gerät sicher an das Stromnetz anschließen zu können, beachten Sie diese Hinweise.

⚠ WARNUNG - Stromschlaggefahr!

Um das Gerät sicher an das Stromnetz anschließen zu können, beachten Sie diese Hinweise.
Das Gerät muss jederzeit vom Stromnetz getrennt werden können. Das Gerät darf nur an eine vorschriftsmäßig installierte Steckdose mit Schutzkontakt angeschlossen werden.

- Der Stecker des Netzkabels muss nach der Montage des Gerätes zugänglich sein.
- Ist dies nicht möglich, muss in der festen Elektroinstallation für alle Pole ein Phasentrenner gemäß den Bedingungen der Überspannungskategorie III in den Errichtungsbestimmungen installiert werden.
- Die feste Elektroinstallation darf nur von einer Elektrofachkraft durchgeführt werden. Wir empfehlen, im Stromversorgungskreis des Geräts einen Leitungsschutzschalter mit Differentialschutz (FI-Schalter) zu installieren.
- Scharfkantige Bauteile im Geräteinneren können das Anschlusskabel beschädigen.
- Knicken oder blockieren Sie das Anschlusskabel nicht.
- Dieses Gerät entspricht den EG-Richtlinien zur Parasitenbekämpfung.
- Das Gerät entspricht der Schutzklasse 1. Somit darf es nur mit einem elektrischen Anschluss mit Schutzleiter betrieben werden.
- Während der Installation darf das Gerät nicht an das Stromnetz angeschlossen sein. Achten Sie bei der Montage auf einen Berührungsschutz.

4.6 Bemerkungen zu Einbaubedingungen

- Montieren Sie das Gerät in einem Küchenschrank.
- Für die Montage von weiterem Sonderzubehör beachten Sie bitte die beiliegende Montageanleitung.
- Für eine optimale Dampferfassung sollte das Gerät mittig über dem Kochfeld montiert werden.

4.7 Beobachtungen zum Lüftungsrohr

Bei Beanstandungen bezüglich des Verlaufs der Abgasrohre übernimmt der Gerätehersteller keine Gewährleistung.
Verwenden Sie ein kurzes, gerades Auspuffrohr mit möglichst großem Durchmesser.
Lange und raue Abluftrohre mit vielen Bögen oder kleinen Durchmessern verringern die Saugleistung und erhöhen den Geräuschpegel des Ventilators.
Verwenden Sie keine Abluftrohre aus brennbaren Materialien.
Um eine Rezirkulation von Kondensat zu verhindern, installieren Sie das Luftansaugrohr mit einer Neigung von mindestens 1° zum Gerät.

Runde Rohre - Verwenden Sie Rundrohre mit einem Innendurchmesser von 150 mm (empfohlen) oder mindestens 120 mm.

Flache Kanäle

Flachkanäle verwenden, deren Innenquerschnitt dem Durchmesser des Rundrohres entspricht:

- Der Durchmesser von 150 mm entspricht einer Größe von ca. 177 cm².
- Der Durchmesser von 120 mm entspricht einer Größe von ca. 113 cm².
- Bei davon abweichenden Durchmessern müssen Dichtbänder verwendet werden.
- Verwenden Sie keine flachen Kanäle mit scharfen Biegungen.

4.8 Angaben zur Arbeitsweise mit Entlüftung

Bei Betrieb mit Abluft muss ein Rückschlagventil eingebaut werden, um das Eindringen von Luft und Verunreinigungen von außen zu verhindern.

Bemerkungen

Wenn das Gerät nicht mit einem Rückschlagventil ausgestattet ist, kann es separat im Fachhandel erworben werden.
Wenn die Abluft durch die Außenwand geführt wird, muss ein durch die Wand hindurchgehender Kanal verwendet werden, dessen Breite gleich ihrer Dicke ist.

4.9 Angaben zur Betriebsweise mit Umluft

Das Gerät darf nur fest eingebaut und mit angeschlossenen Rohrleitungen verwendet werden.

5. INSTALLATION

AUFMERKSAMKEIT!

Dieses Gerät ist für den Einbau in einen Möbelschrank konzipiert.
Bitte berücksichtigen Sie dies bei der Montage des Geräts.

5.1 Lieferpaket

Prüfen Sie nach dem Auspacken, ob die Lieferung vollständig ist und alle Teile keine Transportschäden aufweisen. Siehe Abbildung 1

1. Dunstabzugshaube
2. Rückschlagventil
3. Reduzierstück 150 - 120 mm
4. Kohlefilter KCF4

5.2 Abmessungen der Einheit (mm)

Siehe Bilder 2a 2b 2c 2d

5.3 Sicherheitsabstände

Beachten Sie die Sicherheitsabstände zum Gerät (berechnet in mm). Siehe Abbildung 3

5.4 Überprüfung der Möbel

1. Prüfen Sie, ob die Einbaumöbel waagerecht positioniert sind und eine ausreichende Tragfähigkeit aufweisen.

Hinweis: Beachten Sie die Herstellerangaben zur Tragfähigkeit der Einbaumöbel.

2. Stellen Sie sicher, dass die Einbaumöbel Temperaturen bis zu 90 °C standhalten können.
3. Stellen Sie sicher, dass die eingebauten Möbel die Installation des Geräts auch nach dem Anfertigen des Ausschnitts ermöglichen.

5.5 Installationsschritte

Achtung! Schließen Sie das Netzkabel erst an, wenn die Installation abgeschlossen ist!
Hinweis! Wenn die Dunstabzugshaube und Geräte, die mit anderen Energiequellen als Strom betrieben werden, gleichzeitig in Betrieb sind, darf der Unterdruck im Raum (4 × 10^{-5} bar) nicht überschreiten.
Bitten Sie eine zweite Person, Ihnen bei der Installation zu helfen.

1. Schneiden Sie die Montageöffnung in die Schrankwand, unter der die Dunstabzugshaube montiert werden soll. Verwenden Sie die in der Abbildung angegebenen Maße (in mm) als Richtlinie. Siehe Abbildung 4a
2. Setzen Sie die Haube in den Möbelkorpus ein.
Achten Sie darauf, dass die Gummiclips an beiden Seiten des Möbelkorpus befestigt sind. Siehe Abbildungen. 4b 4c
3. Die Schrauben 1, 2, 3 und 4 so einstellen, dass die Flansche auf beiden Seiten fest am Möbelkorpus sitzen. Siehe Abbildung 4d

5.6 Einbau der Fettfilter

AUFMERKSAMKEIT!

Wenn der Fettfilter herunterfällt, kann er die darunterliegende Kochfläche beschädigen.
Halten Sie den Filter bei der Montage fest.
Siehe Abbildung 5a und 5b zur Installation des/der Fettfilter(s).

5.7 Auslassgröße (mm)

Siehe Bild 6

5.8 Einbau des Rückschlagventils

Setzen Sie das Rückschlagventil auf den Anschluss der Dunstabzugshaube und befestigen 7 es. Siehe Abbildung.

5.9 Anschluss an das Abluftsystem

1. Schließen Sie das Abluftrohr (Zubehörteil nicht im Lieferumfang enthalten) an den Anschluss der Dunstabzugshaube an.
Siehe Bild. 8
2. Alle Fugen abdichten.

5.10 Installation des Luftadapters (Reduzierstücks)

1. Befestigen Sie den Reduzierring mit 150 mm Durchmesser am Anschluss der Dunstabzugshaube. Siehe Abbildung. 9a
2. Befestigen Sie das Auspuffrohr mit 120 mm Durchmesser am Reduzierstück. Siehe Abbildung. 9b
3. Die Fugen abdichten.

Kohlefilter-Set (Code: KCF4) für den Betrieb im Umluftbetrieb

Im Umluftbetrieb fangen Kohlefilter geruchsverursachende Stoffe auf. Durch regelmäßigen Austausch der Kohlefilter wird eine hohe Geruchsbeseitigung gewährleistet. Kohlefilter können nicht gereinigt oder regeneriert werden.

5.11 Einbau des Kohlefiltersatzes KCF4

1. Schalten Sie das Gerät aus.
2. Entfernen Sie die Fettfilter.
3. Positionieren Sie die KCF4-Kohlefilter im Inneren des Geräts links und rechts vom Motor.
4. Richten Sie den Filter korrekt an der Halterung am Motor aus und befestigen Sie ihn. Siehe Abbildung. 10a
5. Drehen Sie jeden Filter einzeln im Uhrzeigersinn, um einen sicheren Sitz zu gewährleisten. Siehe Abbildung. 10b
6. Nach dem Einbau beider KCF4-Filter werden die Fettfilter wieder eingebaut.

5.12 Ausbau des Kohlefiltersatzes KCF4

1. Schalten Sie das Gerät aus.
2. Entfernen Sie die Fettfilter.
3. Drehen Sie jeden KCF4-Filter gegen den Uhrzeigersinn und ziehen Sie ihn von der Seite des Motors weg. Siehe Abbildung. 11a
4. Entfernen Sie die KCF4-Kohlefilter aus dem Gerät. Siehe Abbildung. 11b

5.13 Anschluss an das Luftumwälzsystem

1. Montieren Sie die Kohlefilter gegen Gerüche (Code: KCF4) – optionales Zubehör.
2. Schließen Sie das Abluftrohr an den Anschluss der Dunstabzugshaube an (optionales Zubehör).
3. Verbinden Sie den Schlauch mit der Öffnung im Einbaumöbel.
4. Befestigen Sie das Abgasgitter an dem Einbaumöbel so, dass sein Anschluss in das Abgasrohr passt.
5. Die Fugen abdichten.

5.14 Elektrischer Anschluss

Stecken Sie den Stecker in eine Steckdose mit Schutzleiter.

5.15 Demontage der Einheit WARNUNG – Verletzungsgefahr!

Bauteile im Inneren des Geräts können scharfe Kanten aufweisen. Tragen Sie Schutzhandschuhe.

1. Trennen Sie das Gerät vom Stromnetz.
2. Den Luftablassschlauch abklemmen.
3. Öffnen Sie gegebenenfalls die Filterabdeckung (bei Modellen, die mit dieser Abdeckung ausgestattet sind).
4. Entfernen Sie den Fettfilter. Um Beschädigungen zu vermeiden, knicken Sie den Fettfilter nicht.
5. Trennen Sie den Kabelbaum des Bedienfelds und den Kabelbaum des Beleuchtungssystems.
6. Lösen Sie die Schrauben, mit denen das Gerät an den Einbaumöbeln befestigt ist.
7. Senken Sie das Gerät langsam ab.

6. VERWENDUNG UND FUNKTIONEN

ACHTUNG! LED-Lampen dürfen nicht mit Wärmedämmung oder anderen Materialien abgedeckt werden.
Hinweis! Schalten Sie die LED-Beleuchtung nur ein, wenn die Dunstabzugshaube in Betrieb ist. Verwenden Sie die Beleuchtung nicht zur Raumbeleuchtung. Berühren Sie die LED-Lampen nicht innerhalb von 30 Minuten nach der Benutzung des Geräts.

6.1 Bedienfeld

Mithilfe der Bedienelemente können Sie alle Funktionen Ihres Geräts einstellen und Informationen über den Betriebszustand abrufen.

⏻	Motor ein-/ausschalten.
–	Lüftergeschwindigkeit verringern
8	Zeigt die Lüfterdrehzahl an: 1 = niedrig, 2 = mittel, 3 = hoch, Boost.
+	Lüftergeschwindigkeit erhöhen
☀	Licht ein-/ausschalten
▢	Sensor zur Gestensteuerung

Boost-Funktion

Wenn die Dunstabzugshaube in Betrieb ist, drücken Sie die Taste „+" 3 Sekunden lang, um den Lüfter auf die höchste Stufe (Boost-Funktion) einzustellen. Die entsprechende Kontrollleuchte blinkt.
Drücken Sie eine beliebige Taste, oder nach 5 Minuten kehrt die Lüftergeschwindigkeit automatisch auf Stufe 3 zurück.

Einstellen der Ausschaltverzögerungsfunktion

Wenn die Dunstabzugshaube in Betrieb ist, drücken Sie die Tasten „–" und „+" gleichzeitig für 3 Sekunden, um die 5-minütige verzögerte Abschaltung zu aktivieren. Die Taste blinkt, um den Start des Countdowns anzuzeigen. Nach Ablauf der Zeit schalten sich alle Tasten aus. Drücken Sie eine beliebige Taste; nach weiteren 5 Sekunden wechselt die Dunstabzugshaube in den Standby-Modus. Um die Verzögerungsfunktion zu deaktivieren, drücken Sie die Tasten „–" und „+" gleichzeitig, bis die Tasten nicht mehr blinken.

Gestensteuerung

- Im Standby-Modus bewegen Sie Ihre Hand von links nach rechts über die beiden Sensoren. Der Ventilator startet auf Stufe 1 und die Beleuchtung schaltet sich gleichzeitig ein.
- Wenn der Ventilator auf Stufe 1 läuft, bewegen Sie Ihre Hand von links nach rechts über die Sensoren, um die Ventilatorgeschwindigkeit zu erhöhen.
- Wenn der Ventilator auf Stufe 3 läuft, bewegen Sie Ihre Hand von links nach rechts über die Sensoren, um die Boost-Funktion zu aktivieren. Der Ventilator kehrt nach 5 Minuten automatisch zu Stufe 3 zurück.
- Wenn der Ventilator läuft, bewegen Sie Ihre Hand von rechts nach links über die Sensoren, um die Ausschaltverzögerungsfunktion zu aktivieren (Verzögerungszeit: 5 Minuten).
- Wenn die Dunstabzugshaube im Ausschaltverzögerungsmodus ist, bewegen Sie Ihre Hand von rechts nach links über die Sensoren, um die Dunstabzugshaube sofort auszuschalten.

Hinweis: Für eine optimale Gestensteuerung halten Sie Ihre Hand innerhalb von 20 cm vom Bedienfeld.

7. FEHLERBEHEBUNG

Kleinere Mängel können selbst behoben werden. Bevor Sie sich an das Servicecenter wenden, konsultieren Sie die Informationen zur Fehlerbehebung. So vermeiden Sie unnötige Ausgaben.

⚠ **WARNUNG - Verletzungsgefahr!**

Unsachgemäß ausgeführte Reparaturen sind gefährlich.
Nur Fachpersonal hat das Recht, das Gerät zu reparieren.
Wenn das Gerät defekt ist, benachrichtigen Sie das autorisierte Servicecenter.

⚠ **WARNUNG - Stromschlaggefahr!**

Unsachgemäß ausgeführte Reparaturen sind gefährlich.
Nur Fachpersonal darf Reparaturarbeiten an durchführen
Einheitsebene.
Bei der Reparatur des Gerätes dürfen nur Original-Ersatzteile verwendet werden.
Wenn das Netzkabel dieses Geräts beschädigt wird, muss es von einer qualifizierten und geschulten Person ersetzt werden.

7.1 Austausch defekter LED-Lampen

Defekte LED-Lampen dürfen nur vom Servicepersonal des Herstellers oder einer qualifizierten Fachkraft (Elektriker) ausgetauscht werden.

7.2 Bedienungsfehler

Versagen	Ursachen und Beseitigung von Mängeln
Die LED-Beleuchtung ist an, aber der Lüfter schaltet sich nicht ein.	• Die Lüfterturbine ist blockiert. • Der Motor ist beschädigt. • Schalten Sie das Gerät aus und wenden Sie sich an eine autorisierte Person, um die Reparatur durchzuführen
Weder die LED-Beleuchtung noch der Lüfter funktionieren.	• LED-Modul durchgebrannt. • Das Netzkabel ist nicht richtig eingesteckt. • Stecken Sie den Stecker fest in die Steckdose.
Das Gerät gibt starke Vibrationen ab.	• Die Lüfterturbine ist beschädigt. • Der Lüftermotor ist nicht fest angebracht. • Das Gerät ist nicht richtig am Ständer befestigt. • Schalten Sie das Gerät aus und reparieren Sie es nur mit Hilfe von qualifiziertem Servicepersonal. Senken Sie das Gerät ab und prüfen Sie, ob sich die Halterung in der richtigen Position befindet.
Luftansaugleistung ist reduziert.	• Zu großer Abstand zwischen Gerät und Kochfeld. Stellen Sie den Abstand unter Beachtung der Sicherheitsabstände neu ein. Die Zufuhr von Frischluft in den Raum reicht nicht aus, um die Abluft zu kompensieren.

8. REINIGUNG UND WARTUNG

Um einen optimalen Betrieb des Gerätes über einen langen Zeitraum zu gewährleisten, reinigen und pflegen Sie es sorgfältig.

8.1 Reinigungsmittel

AUFMERKSAMKEIT!

Ungeeignete Reinigungsmittel können die Geräteoberfläche beschädigen.

- Verwenden Sie keine scharfen oder scheuernden Reinigungsmittel.
- Verwenden Sie keine Reinigungsmittel mit hohem Alkoholgehalt.
- Verwenden Sie niemals Drahtschwämme oder harte Spülschwämme.
- Verwenden Sie keine speziellen Produkte für die Heißreinigung.
- Verwenden Sie Glasreiniger, Glasschaber oder Edelstahlpflegemittel nur dann, wenn sie in der Reinigungsanleitung des jeweiligen Bauteils empfohlen werden.
- Neue Tücher vor Gebrauch gründlich waschen.

8.2 Reinigung des Geräts

Reinigen Sie das Gerät wie angegeben, um Schäden an verschiedenen Komponenten und Oberflächen durch unsachgemäße Reinigung mit ungeeigneten Reinigungsmitteln zu vermeiden.

⚠ WARNUNG - Explosionsgefahr!

Stark ätzend-alkalische oder stark saure Reinigungsmittel können in Verbindung mit Aluminiumteilen im Inneren des Geschirrspülers Explosionen verursachen.

- Verwenden Sie keine stark ätzenden alkalischen oder stark sauren Reinigungsmittel. Verwenden Sie außerdem auf keinen Fall handelsübliche oder industrielle Reinigungsmittel in Verbindung mit Aluminiumteilen, wie z. B. dem Fettfilter.

⚠ WARNUNG - Stromschlaggefahr!

Feuchtigkeit, die in das Gerät eindringt, kann einen Stromschlag verursachen.

- Ziehen Sie vor der Reinigung den Stecker aus der Steckdose oder trennen Sie die Sicherungen von der Schalttafel

Sicherungen.

- Verwenden Sie zum Reinigen des Geräts keine Druckstrahl- oder Dampfstrahlreiniger.

⚠ WARNUNG - Verbrennungsgefahr!

Das Gerät erwärmt sich während des Betriebs.

- Lassen Sie das Gerät abkühlen, bevor Sie es reinigen.

⚠ WARNUNG - Verletzungsgefahr!

Bauteile im Inneren des Geräts können scharfe Kanten haben.

- Reinigen Sie das Innere des Geräts sorgfältig.

1. Beachten Sie die Hinweise zu Reinigungsmitteln.
2. Je nach Oberfläche wie folgt reinigen:

- Reinigen Sie Edelstahloberflächen mit einem Schwamm und einer heißen Wasserlösung mit Geschirrspülmittel, wobei Sie in Schleifrichtung wischen.
- Reinigen Sie lackierte Oberflächen mit einem Schwamm und einer heißen Wasserlösung mit Geschirrspülmittel.
- Reinigen Sie Aluminiumoberflächen mit einem weichen Tuch und Glasreiniger.
- Reinigen Sie Kunststoffoberflächen mit einem weichen Tuch und Glasreiniger.

- Glasflächen mit einem weichen Tuch und Glasreiniger reinigen.

3. Anschließend mit einem weichen Tuch nachwischen.
4. Bei Edelstahloberflächen das Edelstahlpflegemittel mit einem weichen Tuch dünn auftragen.

8.3 Reinigung der Bedienelemente

⚠ WARNUNG - Stromschlaggefahr!

Das Eindringen von Feuchtigkeit kann einen Stromschlag verursachen.
Keine nassen Schwämme verwenden.

1. Beachten Sie die Hinweise zu Reinigungsmitteln.
2. Mit einem feuchten Schwamm und einer heißen Reinigungslösung reinigen.
3. Anschließend mit einem weichen Tuch nachwischen.

8.4 Manuelle Reinigung des Fettfilters

Fettfilter halten Fettpartikel aus Küchendunst zurück. Durch die regelmäßige Reinigung der Fettfilter wird eine hohe Fettfilterleistung gewährleistet.

⚠ WARNUNG - Brandgefahr!

Fettablagerungen in den Fettfiltern können sich entzünden.

1. Beachten Sie die Hinweise zu Reinigungsmitteln.
2. Weichen Sie die Fettfilter in einer heißen Reinigungslösung ein.

Bei hartnäckigen Ablagerungen können Sie ein spezielles fettlösendes Produkt verwenden.

3. Spülen Sie die Fettfilter gründlich aus.
4. Lassen Sie die Fettfilter trocknen.

8.5 Reinigung der Fettfilter in der Spülmaschine

Fettfilter halten Fettpartikel aus Küchendunst zurück. Durch die regelmäßige Reinigung der Fettfilter wird eine hohe Fettfilterleistung gewährleistet.

⚠ WARNUNG - Brandgefahr!

Fettablagerungen in den Fettfiltern können sich entzünden.

AUFMERKSAMKEIT!

Fettfilter können durch Quetschen beschädigt werden.

- Zerquetschen Sie die Fettfilter nicht.

Hinweis: Beim Waschen der Fettfilter in der Spülmaschine kann es zu leichten Verfärbungen kommen. Verfärbungen haben keinen Einfluss auf die Funktion der Fettfilter.

1. Beachten Sie die Hinweise zu Reinigungsmitteln.
2. Legen Sie die Fettfilter lose in den Geschirrspüler. Fettfilter mit hartnäckigen Ablagerungen sollten nicht in der Spülmaschine gereinigt werden.

Bei hartnäckigen Ablagerungen können Sie ein spezielles fettlösendes Produkt verwenden.

3. Schalten Sie den Geschirrspüler ein. Wählen Sie beim Einstellen der Temperatur den maximalen Wert
70 Grad.
4. Lassen Sie die Fettfilter trocknen.

9. ZUBEHÖR

Zubehör können Sie bei lokalen Partnern/Onlineshops erwerben. Verwenden Sie nur Originalzubehör, das speziell für Ihr Gerätemodell entwickelt wurde. Das Zubehör wurde speziell für das Gerät entwickelt. Welches Zubehör für Ihr Gerät geeignet ist, erfahren Sie im Katalog oder auf unserer Website www.kompatic.com

Accessorii	Cod produs
Fettfilter (1 Stk.)	KAF23B
Fettfilter - Weiß (1 Stk.)	KAF23W
KCF4 Kohlefilter-Set (2 Stk.)	KCF4

10. ENTSORGUNG

Übergabe des alten Gerätes

Dank ökologischem Recycling können wertvolle Rohstoffe wiederverwendet werden.

- Entsorgen Sie das Gerät umweltgerecht. Informationen über die aktuellen Wege der umweltgerechten Entsorgung von Geräten erhalten Sie im Fachhandel, aber auch im Rathaus oder bei der Gemeindeverwaltung.

Dieses Gerät ist gemäß der europäischen Richtlinie 2012/19/EU über Elektro- und Elektronik-Altgeräte (Waste Electrical and Electronic Equipment – WEEE) gekennzeichnet. Die Richtlinie gibt den durchgängig gültigen Rahmen für eine Rücknahme vor
EU und die Rückgewinnung alter Geräte.

Für Kompatic
WEEE/Verpackung/Batterie in der EU
Bitte scannen Sie hier den QR-Code

Vielen Dank, dass Sie sich für Kompatic entschieden haben!

Für fachkundige Beratung zu Ihren Kompatic-Geräten, Hilfe oder Reparaturen kontaktieren Sie uns bitte unter www.kompatic.com/warranty

Weitere zusätzliche Details zu diesem Produkt:

- Information
- Technische Spezifikationen
- Energielabel

kann durch den Zugriff konsultiert werden www.kompatic.com

Hersteller & Importeur:
INTAX TRADING SRL 14B Ion Creangă Str., Otopeni,
Ilfov, Rumänien
Telefon (+40) 318 246 246. Fax (+40) 214 203 151
office@intaxtrading.com
www.intaxtrading.com

CONTENIDO

1. SEGURIDAD 60
2. PREVENCIÓN DE DAÑOS MATERIALES 63
3. PROTECCIÓN Y AHORRO DEL MEDIO AMBIENTE 63
4. REGLAS DE INSTALACIÓN 64
5. INSTALACIÓN 68
6. USO Y FUNCIONES 70
7. RESOLUCIÓN DE PROBLEMAS 72
8. LIMPIEZA Y MANTENIMIENTO 73
9. ACCESORIOS 75
10. DESECHO 75

Nota: El texto original de este manual de usuario e instalación se considera en idioma inglés. Todas las instrucciones especificadas en otros idiomas se traducen por medios electrónicos. En caso de error de traducción o malentendido, el texto de referencia se considerará en inglés. Este manual de usuario ha sido diseñado cuidadosamente, pero pueden ocurrir ciertas omisiones, imprecisiones o ambigüedades; por lo tanto, para correcciones, por favor repórtelas al correo electrónico: support@kompatic.com.

1. SEGURIDAD

Tenga en cuenta las siguientes instrucciones de seguridad.

1.1 Instrucciones generales

- Lea atentamente este manual.
- Guarde las instrucciones y la información del fabricante para uso futuro o para pasar al próximo propietario.
- No está permitido poner en funcionamiento la unidad si se ha dañado durante el transporte.

1.2 Uso según destino

Esta unidad está diseñada solo para uso doméstico.
Observe las instrucciones especiales de instalación.
La seguridad en el uso está garantizada solo con un montaje correcto de acuerdo con las instrucciones de montaje. El instalador es responsable del funcionamiento impecable en el lugar de instalación.
Utilice esta unidad únicamente:

- para extraer el vapor de cocción.
- en la propia casa y en habitaciones cerradas en el ámbito doméstico.
- hasta una altura de 2000 m sobre el nivel del mar.

No utilice la unidad:

- con un temporizador externo.

1.3 Limitación del círculo de usuarios

Esta unidad puede ser utilizada por niños mayores de 8 años y personas con capacidades físicas, sensoriales o mentales reducidas o falta de experiencia y/o conocimiento solo si están supervisados o han sido instruidos en el uso seguro de la unidad y han entendido los peligros que de ello se derivan. No se debe permitir que los niños jueguen con la unidad. La limpieza y el mantenimiento realizados por el usuario no deben ser realizados por niños, a menos que tengan 15 años o más y estén supervisados. Los niños menores de 8 años deben mantenerse alejados de la unidad y su cable de alimentación.

1.4 Uso seguro

⚠ ADVERTENCIA - ¡Peligro de asfixia!

Los niños pueden envolverse en el empaque o tirar de él sobre su cabeza, asfixiándose.

- No deje a los niños cerca del embalaje.
- No permita que los niños jueguen con el material de embalaje.

Los niños pueden aspirar o tragar las piezas pequeñas y asfixiarse.

- Mantenga las piezas pequeñas fuera del alcance de los niños.
- No permita que los niños jueguen con piezas pequeñas.

⚠ ADVERTENCIA - ¡Peligro de intoxicación!

Los gases de combustión recirculados pueden causar envenenamiento. Las fuentes de calefacción que dependen del aire ambiente (por ejemplo, calentadores de gas, petróleo, leña o carbón, calentadores permanentes, calentadores de agua) extraen el aire de combustión del espacio en el que están instalados y conducen los gases quemados al exterior, a través de una instalación de escape de gas. (por ejemplo, una chimenea). En combinación con una campana extractora, se aspira tanto el aire de la cocina como el aire de las habitaciones vecinas.

Si no hay suficiente suministro de aire, se forma una presión negativa. Los gases tóxicos de la chimenea o del tubo de escape se recirculan en las habitaciones de la casa.

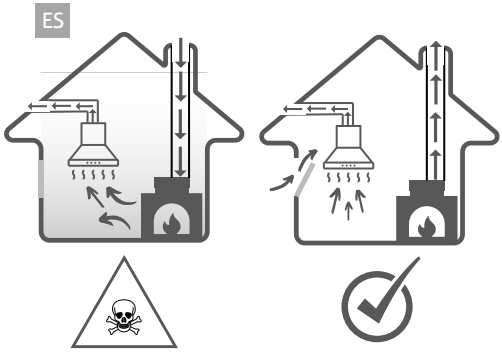

- Asegúrese de que haya suficiente suministro de aire cuando utilice la unidad en modo de extracción de aire y con una fuente de calor que dependa del aire de la habitación.
- El funcionamiento sin riesgos es posible sólo cuando la presión negativa en el espacio de
- instalación de la fuente de calor no supere los 4 Pa (0,04 mbar). Esto se puede lograr cuando el aire requerido para la combustión puede circular a través de aberturas, por ejemplo, puertas, ventanas, en combinación con una unidad de suministro/escape de aire o por otros medios técnicos. Una unidad de suministro/escape de aire no garantiza de forma independiente el cumplimiento del valor límite.
- Independientemente de la situación, pida la recomendación del personal especializado, que podrá apreciar todo el complejo de ventilación de la casa y podrá proponer la medida adecuada para la ventilación.
- Si la unidad opera exclusivamente en modo de recirculación de aire, la operación es posible sin restricciones.

⚠ ADVERTENCIA - ¡Peligro de incendio!

Los depósitos de grasa en los filtros de grasa pueden inflamarse.

- Nunca opere la unidad sin el filtro de grasa en su lugar.
- Limpie el filtro de grasa regularmente.
- Nunca trabaje con llamas abiertas cerca de la unidad (p. ej., no flamee).
- No instale el aparato cerca de un dispositivo de calefacción de combustible sólido (p. ej., madera o carbón) a menos que el dispositivo de calefacción tenga una tapa sellada y no extraíble. No debe haber chispas cerca del área de cocción.
- El aceite caliente y las grasas se incendian rápidamente. El aceite y las grasas calientes deben ser supervisados en todo momento.
- Nunca intente apagar el aceite o las partículas de grasa ardiendo con agua.

Desenchufe la estufa. Apague cuidadosamente las llamas usando una cubierta, manta ignífuga o un artículo similar. Las zonas de cocción a gas en las que no se colocan utensilios de cocina liberan un fuerte calor durante el funcionamiento. Una unidad de ventilación montada en la parte superior puede dañarse o incendiarse.

- Utilice las zonas de cocción a gas únicamente con un recipiente colocado sobre ellas.
- En el caso de funcionamiento simultáneo de varias zonas de cocción a gas, se emite un fuerte calor. Una unidad de ventilación montada en la parte superior podría dañarse o incendiarse.
- Utilice las zonas de cocción a gas únicamente con un recipiente encima.
- Ajuste a la configuración de ventilación más alta.
- Nunca use dos zonas de cocción de gas de llama alta simultáneamente durante largos períodos de tiempo.
- más de 15 minutos. Dos zonas de cocción corresponden a un gran quemador.
- Nunca utilice un quemador grande con más de 5 kW y una llama grande durante más de
- 15 minutos, por ejemplo, el quemador de wok.

⚠ ADVERTENCIA - ¡Riesgo de quemaduras!

Durante el uso, las partes accesibles se calientan.
Nunca toque superficies calientes.
Mantenga a los niños alejados.
La unidad se calienta durante el funcionamiento.
Deje que la unidad se enfríe antes de limpiarla.

⚠ ADVERTENCIA - ¡Riesgo de lesiones!

Los componentes dentro de la unidad pueden tener bordes afilados.

- Limpie cuidadosamente el interior de la unidad.

Los cambios en la estructura eléctrica o mecánica son peligrosos y pueden provocar fallos de funcionamiento.

- No realice ningún cambio en la estructura eléctrica o mecánica.

La cubierta del filtro puede vibrar (si el modelo de la unidad está equipado con dicha cubierta)

- Abra la tapa del filtro lentamente.
- Al abrir, sostenga firmemente la cubierta del filtro hasta que deje de balancearse.
- Cierre la tapa del filtro lentamente.

La luz de los LED es muy fuerte y puede afectar la visión (grupo de riesgo 1).
No mire directamente al LED encendido durante más de 100 segundos.

⚠ ADVERTENCIA - ¡Peligro de descarga eléctrica!

La entrada de humedad dentro de la unidad puede causar una descarga eléctrica.

- Antes de limpiar, retire el enchufe del tomacorriente o desconecte los fusibles del panel de fusibles.
- No utilice limpiadores a presión o a vapor para limpiar la unidad.

⚠ ADVERTENCIA - ¡Peligro de explosión!

Los detergentes fuertemente corrosivos-alcalinos o fuertemente ácidos pueden provocar explosiones en combinación con las piezas de aluminio del interior del lavavajillas.

- No utilice detergentes fuertemente corrosivos-alcalinos o fuertemente ácidos. Asimismo, bajo ningún concepto utilice detergentes comerciales o industriales en combinación con piezas de aluminio, como por ejemplo el filtro antigrasa de la campana.

⚠ ADVERTENCIA - ¡Peligro de incendio!

Los depósitos de grasa en los filtros de grasa pueden inflamarse.

- Limpie el filtro de grasa regularmente.

⚠ ADVERTENCIA - ¡Riesgo de lesiones!

Las reparaciones ejecutadas incorrectamente son peligrosas.

- Sólo el personal especializado tiene derecho a reparar la unidad.
- Si la unidad está defectuosa, notifique al centro de servicio autorizado.

⚠ ADVERTENCIA - ¡Peligro de descarga eléctrica!

La entrada de humedad puede causar una descarga eléctrica.

- No utilice esponjas mojadas.

2. PREVENCIÓN DE DAÑOS MATERIALES

¡ATENCIÓN!

El agua de condensación puede provocar defectos causados por la corrosión.

- Para evitar la condensación, encienda la unidad cuando cocine.

La entrada de humedad en la zona de los elementos de mando puede provocar fallos de funcionamiento.

- Nunca limpie los controles con un paño húmedo.

Una limpieza inadecuada puede causar daños a las superficies.

- Siga las instrucciones de limpieza.
- No utilice herramientas de limpieza afiladas o abrasivas.
- Limpie las superficies de acero inoxidable solo en la dirección de lijado.
- Nunca limpie los elementos operativos con limpiadores para acero inoxidable.

La fuga de condensado puede dañar la unidad.

- El tubo de escape de aire debe instalarse en un ángulo de al menos 1° con respecto a la unidad.

Una presión inadecuada sobre los elementos decorativos puede hacer que se rompan.

- No tire de los elementos decorativos.
- No coloque ni cuelgue objetos sobre los elementos decorativos.

Daños en las superficies por no retirar la película protectora.

- Antes del primer uso, retire la película protectora de todas las partes de la unidad.

Las superficies pintadas de la unidad son delicadas.

- Proteja las superficies pintadas de arañazos.

3. PROTECCIÓN Y AHORRO DEL MEDIO AMBIENTE

3.1 Eliminación del embalaje

El embalaje es ecológico y reciclable.

- Deseche los componentes por separado, según su tipo.

3.2 Ahorro de energía

Si sigue estas instrucciones, su unidad usará menos electricidad.

Adapte la velocidad del ventilador según la cantidad de vapor generado.

- Una velocidad de ventilador más baja significa un menor consumo de energía. Utilice el paso intensivo sólo cuando sea necesario.

En el caso de grandes cantidades de vapores, seleccione de antemano una mayor velocidad del ventilador.

- Se reducirá la distribución de olores desagradables en la habitación.

Desconecte el sistema de iluminación si ya no se requiere su funcionamiento.

- Si el sistema de iluminación está desconectado, ya no consume electricidad.

Limpie o reemplace los filtros en los intervalos especificados.

- La eficacia del filtro se mantiene.

Coloque una tapa en la olla de cocción.

- Se reduce la cantidad de vapor y condensación.

Use las funciones adicionales solo cuando sea necesario.

- La desactivación de funciones adicionales reduce el consumo de energía.

4. REGLAS DE INSTALACIÓN

Puede utilizar la unidad en modo de escape de aire o en modo de recirculación de aire.

4.1 Funcionamiento con aire de escape

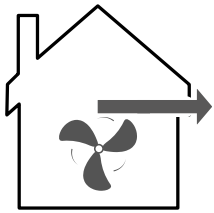

El aire de admisión es limpiado por el filtro de grasa y se elimina al ambiente exterior a través de un sistema de tuberías. El aire no debe ventilarse a través de una chimenea que se utilice para ventilar los gases de combustión de un dispositivo, gas u otros combustibles (no se aplica a las unidades que utilizan tecnología de recirculación de aire).
Si el aire de escape se va a conducir a una chimenea o tiro que no está en funcionamiento, se debe obtener el consentimiento del personal competente.
Si el aire de escape se conduce a través de la pared exterior, se debe utilizar un canal que atraviese la pared, cuyo ancho sea igual a su espesor.

4.2 Régimen de recirculación de aire

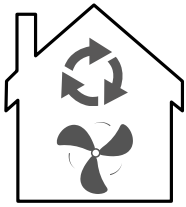

Para neutralizar los olores desagradables en el modo de recirculación de aire, debe instalar un filtro neutralizador de olores desagradables. Para las diferentes posibilidades de uso de la unidad en modo de recirculación de aire, así como para los accesorios compatibles, consulte el catálogo o los representantes local.

4.3 Montaje seguro

Siga estas instrucciones de seguridad al montar la unidad.

⚠ ADVERTENCIA - ¡Peligro de intoxicación!

Los gases de combustión recirculados pueden causar envenenamiento. Las fuentes de calefacción que dependen del aire ambiente (por ejemplo, calentadores de gas, aceite, leña o carbón, calentadores permanentes, calentadores de agua) extraen el aire de combustión del espacio en el que están instalados y conducen los gases de combustión al exterior a través de una instalación de escape de gas (por ejemplo, una chimenea). En combinación con una campana extractora, se aspira tanto el aire de la cocina como el aire de las habitaciones vecinas.

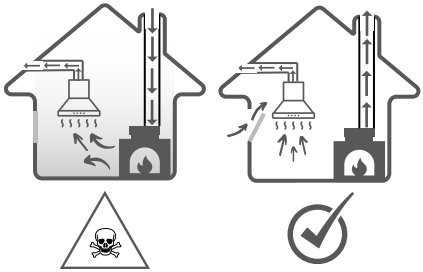

Si no hay suficiente suministro de aire, se forma una presión negativa. Los gases tóxicos de la chimenea o del tubo de escape se recirculan en las habitaciones de la casa.
Asegúrese de que haya suficiente suministro de aire cuando utilice la unidad en modo de extracción de aire y con una fuente de calor que dependa del aire de la habitación.
El funcionamiento sin riesgos solo es posible cuando el vacío en la instalación espacial de la fuente de calor no supera los 4 Pa (0,04 mbar).
Esto se puede lograr cuando el aire requerido para la combustión puede circular a través de aberturas, por ejemplo, puertas, ventanas, en combinación con una unidad de suministro/escape de aire o por otros medios técnicos. Una unidad de suministro/escape de aire no garantiza de forma independiente el cumplimiento del valor límite.

- Independientemente de la situación, pida la recomendación del personal especializado, que podrá evaluar todo el complejo de ventilación de la vivienda y podrá proponer la

medida adecuada para la ventilación.
Si la unidad opera exclusivamente en modo de recirculación de aire, la operación es posible sin restricciones.
Los gases de combustión recirculados pueden causar envenenamiento.

- Si se instala una campana con una unidad de calefacción dependiente del aire de la habitación, la fuente de alimentación de la campana debe estar provista de un circuito de seguridad adecuado.

Los gases de combustión recirculados pueden provocar intoxicaciones.

- No descargue el aire residual en una chimenea o conducto de humos que esté en funcionamiento.
- No descargue el aire residual en una columna utilizada para ventilar la habitación donde está instalada una chimenea.
- Si el aire de escape debe conducirse a una chimenea o escape de gases de combustión que no esté en funcionamiento, se debe obtener el consentimiento del personal especializado competente.

Los gases de combustión recirculados pueden causar envenenamiento.

- Si se instala una campana con una unidad de calefacción dependiente del aire de la habitación, la fuente de alimentación de la campana debe estar provista de un circuito de seguridad adecuado.

Los gases de combustión recirculados pueden provocar intoxicaciones.

- No descargue el aire residual en una chimenea o conducto de humos que esté en funcionamiento.
- No descargue el aire residual en una columna utilizada para ventilar la habitación donde está instalada una chimenea.
- Si el aire de escape debe conducirse a una chimenea o escape de gases de combustión que no esté en funcionamiento, se debe obtener el consentimiento del personal especializado competente.

⚠ ADVERTENCIA - ¡Peligro de asfixia!

Los niños pueden envolverse en el empaque o tirar de él sobre su cabeza, asfixiándose.

- No deje a los niños cerca del embalaje.
- No permita que los niños jueguen con el material de embalaje.

⚠ ADVERTENCIA - ¡Peligro de incendio!

Los depósitos de grasa en los filtros de grasa pueden inflamarse.

- Se deben respetar las distancias de seguridad preestablecidas para evitar la acumulación de calor.
- Preste atención a la información sobre sus dispositivos de cocción. Si las instrucciones de instalación del dispositivo de cocción indican una distancia diferente, llévelo
- Considere siempre la mayor distancia. Si las zonas de cocción de gas y eléctricas funcionan juntas, se aplica la distancia máxima prescrita.
- Los depósitos de grasa en los filtros de grasa pueden inflamarse.
- Nunca trabaje con llamas abiertas cerca de la unidad (p. ej., para pandeo).
- Instale la unidad solo cerca de un lugar de cocción de combustible sólido (p. ej., madera o carbón) si está encerrada en un recinto no extraíble. No debe haber chispas.

⚠ ADVERTENCIA - ¡Riesgo de lesiones!

Los componentes dentro de la unidad pueden tener bordes afilados.

- Use guantes protectores.

Si la unidad no está bien asegurada, puede caerse.

- Todos los sujetadores deben instalarse de manera firme y segura.

Los cambios en la estructura eléctrica o mecánica son peligrosos y pueden provocar fallos de funcionamiento.

- No realice ningún cambio en la estructura eléctrica o mecánica.

La cubierta del filtro puede vibrar (si el modelo de unidad está equipado con una cubierta)

- Abra la tapa del filtro lentamente.
- Al abrir, sostenga firmemente la cubierta del filtro hasta que deje de balancearse.
- Cierre la tapa del filtro lentamente.

⚠ ADVERTENCIA - ¡Peligro de descarga eléctrica!

Los componentes con bordes afilados dentro de la unidad pueden dañar el cable de conexión.

No doble ni bloquee el cable de conexión.

Las instalaciones mal ejecutadas son peligrosas.

La unidad se conectará y utilizará únicamente de acuerdo con los datos de la placa de datos técnicos.

La unidad solo se conectará a una toma de corriente alterna conectada a tierra correctamente instalada.

El sistema de protección del suministro eléctrico del edificio debe estar correctamente instalado.

No conecte la unidad a otra fuente de conmutación, por ejemplo, un interruptor temporizado o un sistema de control remoto.

Si la unidad está montada, se debe garantizar el libre acceso al enchufe del cable de red. Si no es posible el libre acceso, se instalará un separador de fases para todos los polos en la instalación eléctrica permanente según las condiciones de las disposiciones de la instalación.

Al colocar la unidad, preste atención al hecho de que el cable de alimentación no esté atascado en un lugar o dañado.

4.4 Observaciones generales

Al instalar, tenga en cuenta estas notas generales.

- Para la instalación, se deben respetar las normas de construcción vigentes y las del proveedor local de electricidad y gas.

4.5 Notas sobre la conexión eléctrica

- Para poder conectar con seguridad el equipo a la red de alimentación, tenga en cuenta estas indicaciones.

⚠ ADVERTENCIA - ¡Peligro de descarga eléctrica!

Para poder conectar con seguridad el equipo a la red de suministro eléctrico, tenga en cuenta estas indicaciones.

Debe ser posible desconectar la unidad de la red de suministro eléctrico en cualquier momento. La unidad solo se puede conectar a una toma de corriente con contacto de protección, instalada de acuerdo con las normas.

- El enchufe del cable de alimentación debe ser accesible después de montar la unidad.
- Si esto no es posible, se debe instalar un separador de fases en la instalación eléctrica permanente para todos los polos según las condiciones de sobretensión de categoría III

en las normas de instalación.

- La instalación eléctrica fija sólo puede ser realizada por un electricista cualificado. Recomendamos que instale un disyuntor con protección diferencial (interruptor FI) en el circuito de alimentación de la unidad.
- Los componentes con bordes afilados dentro de la unidad pueden dañar el cable de conexión.
- No doble ni bloquee el cable de conexión.
- Este equipo cumple con la normativa antiparasitaria CE.
- La unidad corresponde a la clase de protección 1. Por lo tanto, solo se puede utilizar con una conexión eléctrica con un conductor de protección.
- Durante la instalación, la unidad no debe estar conectada a la red de suministro eléctrico. Asegúrese de que el montaje proporcione protección contra contacto.

4.6 Observaciones sobre las condiciones de instalación

- Monte la unidad en un armario de cocina.
- Para instalar accesorios especiales adicionales, siga las instrucciones de instalación adjuntas.
- Para una captura de vapor óptima, la unidad debe montarse en el centro sobre la encimera.

4.7 Observaciones sobre el tubo de ventilación

El fabricante de la unidad no ofrece ninguna garantía en caso de reclamaciones sobre el recorrido de los tubos de escape.

- Utilice un tubo de escape corto y recto con el mayor diámetro posible.
- Los tubos de escape de aire largos y ásperos con muchas curvas o diámetros pequeños reducen la capacidad de succión y aumentan el nivel de ruido del ventilador.
- No utilice tubos de escape de aire fabricados con materiales inflamables.
- Para evitar la recirculación de condensados, instale el tubo de entrada de aire con una inclinación de al menos 1° con respecto a la unidad.

Tubos redondos

Utilice tubos redondos con un diámetro interior de 150 mm (recomendado) o al menos 120 mm.

Canales planos

Utilice canales planos cuya sección interior corresponda al diámetro del tubo redondo:

- El diámetro de 150 mm corresponde a un tamaño de aproximadamente 177 cm².
- El diámetro de 120 mm corresponde a un tamaño de aproximadamente 113 cm².
- Para diámetros que se desvían de estos valores, se deben usar tiras de sellado.
- No utilice canales planos que tengan curvas cerradas.

4.8 Indicaciones relativas al modo de funcionamiento con evacuación de aire

Se debe instalar una válvula de retención cuando se opera con escape de aire para evitar la entrada de aire e impurezas del exterior.

Observaciones

Si la unidad no está equipada con una válvula de retención, se puede comprar por separado en tiendas especializadas.
Si el aire de escape se conduce a través de la pared exterior, se debe utilizar un canal que atraviese la pared, cuyo ancho sea igual a su espesor.

4.9 Indicaciones relativas al modo de funcionamiento con recirculación de aire

La unidad sólo debe utilizarse instalada en una posición fija y con las tuberías conectadas.

5. INSTALACIÓN

¡ATENCIÓN!

Esta unidad está diseñada para ser instalada en un mueble.
Tenga esto en cuenta al montar la unidad.

5.1 Paquete de entrega

Tras desembalar, compruebe que el envío esté completo y que todas las piezas estén intactas.
Véase la imagen 1

1.- campana extractora
2.- válvula antirretorno
3.- reductor 150 - 120 mm
4.- KCF4 Filtro de carbón

5.2 Dimensiones de la unidad (mm)

Ver imágenes 2a 2b 2c 2d

5.3 Distancias de seguridad

Respete las distancias de seguridad de la unidad (calculadas en mm). Ver imagen 3

5.4 Comprobación del mobiliario

1. Compruebe que los muebles empotrados estén colocados en posición horizontal y tengan suficiente capacidad de carga.

Nota: Siga las especificaciones del fabricante con respecto a la capacidad de carga de los muebles empotrados.

2. Asegúrese de que los muebles empotrados puedan soportar temperaturas de hasta 90 °C.
3. Asegúrese de que el mueble empotrado permita instalar la unidad incluso después de realizar el corte.

5.5 Pasos de instalación

¡Nota! No conecte el cable de alimentación hasta que la instalación esté completa.
¡Nota! Cuando la campana extractora y el equipo alimentado por fuentes de energía distintas a la eléctrica funcionan simultáneamente, la presión negativa en la habitación no debe superar los 4×10^{-5} bar.
Pídale a una segunda persona que le ayude con la instalación.

1. Corte la abertura de instalación en la pared del armario bajo la cual se montará la campana. Utilice las dimensiones que se muestran en la imagen (en mm) como guía. Ver imagen 4a
2. Inserte la campana en el cuerpo del mueble.
Asegúrese de que los clips elásticos estén fijados al mueble por ambos lados. Vea las imágenes 4b y 4c
3. Ajuste los tornillos 1, 2, 3 y 4 hasta que las bridas de ambos lados queden fijadas al cuerpo del mueble. Ver imagen 4d

5.6 Instalación de los filtros de grasa

¡ATENCIÓN!

Si el filtro de grasa se cae, podría dañar la zona de cocción inferior. Sujete el filtro firmemente durante la instalación.
Vea la imagen 5a y 5b para la instalación del(los) filtro(s) de grasa.

5.7 Tamaño del escape (mm)

Ver imagen 6

5.8 Instalación de la válvula antirretorno

Coloque la válvula antirretorno en la conexión de la campana extractora y fíjela. Vea la imagen 7

5.9 Conexión al sistema de escape de aire

1. Conecte el tubo de escape de aire (accesorio no incluido) a la conexión de la campana extractora. Ver imagen 8
2. Sella todas las juntas.

5.10 Instalación del adaptador de aire (reducción)

1. Fije el reductor de 150 mm de diámetro a la conexión de la campana extractora. Ver imagen 9a
2. Conecte el tubo de escape de 120 mm de diámetro al reductor. Ver imagen 9b
3. Sella las juntas.

Kit de filtro de carbón (código: KCF4) para funcionamiento en modo de recirculación de aire

En el modo de recirculación de aire, los filtros de carbón capturan las sustancias que causan olores desagradables. Sustituirlos regularmente garantiza una alta eliminación de olores. Los filtros de carbón no se pueden limpiar ni regenerar.

5.11 Montaje del kit de filtro de carbón KCF4

1. Apague la unidad.
2. Retire los filtros de grasa.
3. Coloque los filtros de carbón KCF4 dentro de la unidad, a la izquierda y a la derecha del motor.
4. Alinee correctamente el filtro con el sistema de montaje del motor y fíjelo. Ver imagen 10a
5. Gire en sentido horario para un ajuste seguro, cada filtro por separado. Ver imagen 10b
6. Después de instalar ambos filtros KCF4, vuelva a instalar los filtros de grasa.

5.12 Desmontaje del kit de filtro de carbón KCF4

1. Apague la unidad.
2. Retire los filtros de grasa.
3. Gire cada filtro KCF4 en sentido antihorario y retírelo del lateral del motor. Vea la imagen 11a
4. Retire los filtros de carbón KCF4 de la unidad. Ver imagen 11b

5.13 Conexión al sistema de recirculación de aire

1. Montar los filtros de carbón para olores (código: KCF4) – accesorio opcional.
2. Conecte el tubo de escape de aire a la conexión de la campana extractora (accesorio opcional).
3. Conecte el tubo a la abertura en el mueble empotrado.
4. Fije la rejilla de extracción al mueble empotrado de manera que su conexión encaje en el tubo de extracción.
5. Sella las juntas.

5.14 Conexión eléctrica

Introduzca el enchufe en una toma de corriente con contacto de tierra de protección.

5.15 Desmontaje de la unidad ADVERTENCIA – ¡Riesgo de lesiones!

Los componentes internos de la unidad pueden tener bordes afilados. Use guantes de protección.

1. Desconecte la unidad de la red eléctrica.
2. Desconecte el tubo de escape de aire.
3. Si es necesario, abra la tapa del filtro (para los modelos equipados con esta tapa).
4. Retire el filtro de grasa. Para evitar daños, no lo doble.
5. Desconecte el arnés del panel de control y el arnés del sistema de iluminación.
6. Afloje los tornillos que fijan la unidad al mueble empotrado.
7. Baje lentamente la unidad.

6. USO Y FUNCIONES

¡ATENCIÓN! Las lámparas LED no deben cubrirse con aislamiento térmico ni otros materiales.
¡NOTA! Encienda las luces LED solo cuando la campana extractora esté en funcionamiento. No las use para iluminar la habitación. No toque las lámparas LED dentro de los 30 minutos posteriores a su uso.

6.1 Panel de control

Utilizando los elementos operativos, puede configurar todas las funciones de su unidad y recibir información sobre el estado de funcionamiento.

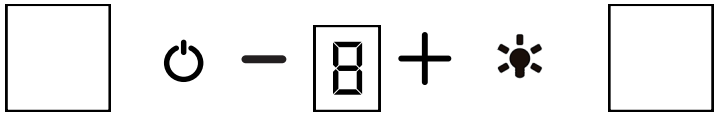

⏻	Encender/apagar el motor.
–	Disminuir la velocidad del ventilador
8	Muestra la velocidad del ventilador: 1 = baja, 2 = media, 3 = alta, Boost.
+	Aumentar la velocidad del ventilador
☀	Encender/apagar la luz
▭	Sensor de control de gestos

Función de refuerzo

Con la campana en funcionamiento, pulse la tecla "+" durante 3 segundos para configurar el ventilador a la velocidad máxima (función Boost). El indicador correspondiente parpadeará. Presione cualquier botón o después de 5 minutos la velocidad del ventilador volverá automáticamente al nivel 3.

Configuración de la función de retardo de apagado

Con la campana en funcionamiento, pulse simultáneamente los botones "–" y "+" durante 3 segundos para activar el apagado retardado de 5 minutos. El botón parpadeará, indicando que ha comenzado la cuenta atrás. Transcurrido el tiempo, todos los botones se apagarán. Pulse cualquier botón o, tras 5 segundos, la campana entrará en modo de espera. Para cancelar la función de apagado retardado, pulse simultáneamente los botones "–" y "+" hasta que dejen de parpadear.

Control de gestos

- En modo de espera, mueva la mano de izquierda a derecha sobre los dos sensores. El ventilador arrancará a la velocidad 1 y las luces se encenderán simultáneamente.
- Cuando el ventilador esté funcionando en el nivel de velocidad 1, mueva la mano de izquierda a derecha sobre los sensores para aumentar la velocidad del ventilador.
- Cuando el ventilador esté funcionando a la velocidad 3, mueva la mano de izquierda a derecha sobre los sensores para activar la función Boost. El ventilador volverá automáticamente a la velocidad 3 después de 5 minutos.
- Cuando el ventilador esté funcionando, mueva la mano de derecha a izquierda sobre los sensores para activar la función de apagado retardado (tiempo de retardo: 5 minutos).
- Cuando el capó esté en modo de apagado retardado, mueva la mano de derecha a izquierda sobre los sensores para apagar el capó inmediatamente.

Nota: Para el control por gestos, mantenga la mano a menos de 20 cm del panel de control para obtener un mejor rendimiento.

7. RESOLUCIÓN DE PROBLEMAS

Las fallas menores las puede arreglar usted mismo. Antes de ponerse en contacto con el centro de servicio, consulte la información de solución de problemas. Así evitas gastos innecesarios.

⚠ ADVERTENCIA - ¡Riesgo de lesiones!

Las reparaciones ejecutadas incorrectamente son peligrosas.
Sólo el personal especializado tiene derecho a reparar la unidad.
Si la unidad está defectuosa, notifique al centro de servicio autorizado.

⚠ ADVERTENCIA - ¡Peligro de descarga eléctrica!

Las reparaciones ejecutadas incorrectamente son peligrosas.
Sólo el personal especializado puede realizar trabajos de reparación en nivel de unidad
Solo se deben utilizar repuestos originales al reparar la unidad.
Si el cable de alimentación de esta unidad se daña, debe ser reemplazado por una persona calificada y capacitada.

7.1 Sustitución de lámparas LED defectuosas

Las lámparas LED defectuosas solo pueden ser reemplazadas por el personal de servicio del fabricante o un especialista calificado (electricista).

7.2 Errores de manejo

Falla	Causas y remedio de los defectos.
La iluminación LED está encendida, pero el ventilador no enciende.	• La turbina del ventilador está bloqueada. • El motor está dañado. Apague la unidad y llame a una persona autorizada para realizar la reparación.
Ni la iluminación LED ni el ventilador funcionan.	• Módulo LED quemado. • El cable de alimentación no está enchufado correctamente. Inserte el enchufe firmemente en el tomacorriente.
La unidad emite fuertes vibraciones.	• La turbina del ventilador está dañada. • El motor del ventilador no está firmemente conectado. • La unidad no está correctamente asegurada al soporte. Apague la unidad y repárela solo con la ayuda de personal de servicio calificado. Baje la unidad y verifique que el soporte esté en la posición correcta.
Potencia de entrada de aire esta reducido.	• Demasiada distancia entre el mueble y la placa. Reajustar la distancia respetando las distancias de seguridad. La entrada de aire fresco en la habitación no es suficiente para compensar el aire de salida.

8. LIMPIEZA Y MANTENIMIENTO

Para garantizar un funcionamiento óptimo de la unidad durante un largo período de tiempo, límpiela y cuídela cuidadosamente.

8.1 Productos de limpieza

¡ATENCIÓN!

Los agentes de limpieza inadecuados pueden dañar la superficie de la unidad.

- No utilice productos de limpieza afilados o abrasivos.
- No utilice productos de limpieza con un alto contenido de alcohol.
- Nunca use esponjas de alambre o esponjas para platos duros.
- No utilice productos especiales para la limpieza en caliente.
- Utilice limpiacristales, raspadores de cristales o productos para el cuidado del acero inoxidable solo si se recomiendan en las instrucciones de limpieza para el componente en particular.
- Lave bien los paños nuevos antes de usarlos.

8.2 Limpieza de la unidad

Limpie la unidad como se indica para evitar daños a varios componentes y superficies debido a una limpieza inadecuada con productos de limpieza inadecuados.

⚠ ADVERTENCIA - ¡Peligro de explosión!

Los detergentes fuertemente corrosivos-alcalinos o fuertemente ácidos pueden provocar explosiones en combinación con las piezas de aluminio del interior del lavavajillas.
No utilice detergentes fuertemente corrosivos-alcalinos o fuertemente ácidos. Asimismo, bajo ningún concepto utilice detergentes comerciales o industriales en combinación con piezas de aluminio, como por ejemplo el filtro antigrasa.

⚠ ADVERTENCIA - ¡Peligro de descarga eléctrica!

La entrada de humedad dentro de la unidad puede causar una descarga eléctrica.

- Antes de limpiar, quitar el enchufe de la toma o desconectar los fusibles del cuadro fusibles
- No utilice limpiadores a presión o a vapor para limpiar la unidad.

⚠ ADVERTENCIA - ¡Riesgo de quemaduras!

La unidad se calienta durante el funcionamiento.

- Deje que la unidad se enfríe antes de limpiarla.

⚠ ADVERTENCIA - ¡Riesgo de lesiones!

Los componentes dentro de la unidad pueden tener bordes afilados.

- Limpie cuidadosamente el interior de la unidad.

1. Siga la información sobre productos de limpieza.
2. Según la superficie, limpiar de la siguiente manera:

- Limpie las superficies de acero inoxidable con una esponja y una solución de agua caliente con detergente para platos, frotando en la dirección del lijado.
- Limpie las superficies pintadas con una esponja y una solución de agua caliente con detergente para platos. Limpie las superficies de aluminio con un paño suave y limpiacristales.
- Limpie las superficies de plástico con un paño suave y limpiacristales.
- Limpie las superficies de vidrio con un paño suave y limpiavidrios.
- 3. Limpie luego con un paño suave.
- 4. Para superficies de acero inoxidable, aplique el producto para el cuidado del acero inoxidable en una capa fina con un paño suave.

8.3 Limpieza de los elementos de mando

⚠ ADVERTENCIA - ¡Peligro de descarga eléctrica!

La entrada de humedad puede causar una descarga eléctrica.
No utilice esponjas mojadas.

1. Siga la información sobre productos de limpieza.
2. Limpiar con una esponja húmeda y una solución de detergente caliente.
3. Limpie luego con un paño suave.

8.4 Limpieza manual del filtro de grasa

Los filtros de grasa retienen las partículas de grasa del vapor de la cocina. La limpieza regular de los filtros de grasa garantiza una alta capacidad de filtración de grasas.

⚠ ADVERTENCIA - ¡Peligro de incendio!

Los depósitos de grasa en los filtros de grasa pueden inflamarse.

1. Tenga en cuenta la información sobre los productos de limpieza.
2. Remoje los filtros de grasa en una solución de detergente caliente.
3. En el caso de depósitos persistentes, puede utilizar un producto especial para disolver la grasa.
4. Enjuague bien los filtros de grasa.
5. Permita que los filtros de grasa se sequen.

8.5 Limpieza de los filtros de grasa en el lavavajillas

Los filtros de grasa retienen las partículas de grasa del vapor de la cocina. La limpieza regular de los filtros de grasa garantiza una alta capacidad de filtración de grasas.

⚠ ADVERTENCIA - ¡Peligro de incendio!

Los depósitos de grasa en los filtros de grasa pueden inflamarse.

¡ATENCIÓN!

Los filtros de grasa pueden dañarse si se aplastan.

- No aplaste los filtros de grasa.

Nota: Lavar los filtros de grasa en el lavavajillas puede provocar una ligera decoloración. Las decoloraciones no influyen en el funcionamiento de los filtros de grasa.

1. Tenga en cuenta la información sobre los productos de limpieza.
2. Coloque los filtros de grasa sin apretar dentro del lavavajillas. Los filtros de grasa con depósitos persistentes no deben limpiarse en el lavavajillas.

En el caso de depósitos persistentes, puede utilizar un producto especial para disolver la grasa.

3. Encienda el lavavajillas. Al ajustar la temperatura, seleccione el valor máximo 70 °C.
4. Permita que los filtros de grasa se sequen.

9. ACCESORIOS

Puede comprar accesorios de socios locales/tiendas en línea. Utilice únicamente accesorios originales diseñados específicamente para el modelo de su unidad. Los accesorios están diseñados específicamente para la unidad. Para saber qué accesorios son adecuados para su equipo, consulte el catálogo o nuestra web www.kompatic.com

Accesorio	Código de producto
Filtro de grasa (1 ud.)	KAF23B
Filtro de grasa - blanco (1 ud.)	KAF23W
Kit de filtro de carbón KCF4 (2 uds.)	KCF4

10. DESECHO

Entrega de la unidad antigua

Gracias al reciclaje ecológico, se pueden reutilizar valiosas materias primas.

- Deseche la unidad de forma respetuosa con el medio ambiente. La información sobre los métodos actuales de eliminación ecológica de unidades se puede obtener de distribuidores comerciales especializados, pero también del ayuntamiento o la administración local.

Esta unidad está marcada de acuerdo con la directiva europea 2012/19/EU sobre dispositivos eléctricos y electrónicos antiguos (residuos de equipos eléctricos y electrónicos – WEEE). La Directiva establece el marco para la devolución, válido en todo el UE, y la recuperación de dispositivos antiguos.

RECICLA Al Azul
RECICLA Al Amarillo
RECYCLE

Para Kompatic WEEE/Embalaje/Batería en la UE
Por favor escanea aquí el Código QR

¡Gracias por elegir Kompatic!

Para obtener asesoramiento experto sobre sus electrodomésticos Kompatic, ayuda o reparaciones, póngase en contacto con nosotros en www.kompatic.com/warranty

Otros detalles adicionales sobre este producto:

- Información
- Especificaciones técnicas
- Etiqueta energética

puede consultarse accediendo www.kompatic.com

Fabricante e importador:
INTAX TRADING SRL
14B Ion Creangă Str., Otopeni, Ilfov, Rumanía
Teléfono (+40) 318 246 246. Fax (+40) 214 203 151
office@intaxtrading.com
www.intaxtrading.com

CONTENU

1. SÉCURITÉ 77
2. PRÉVENTION DES DOMMAGES MATÉRIELS 80
3. PROTECTION ET ÉCONOMIE DE L'ENVIRONNEMENT 80
4. RÈGLES D'INSTALLATION 81
5. INSTALLATION 85
6. UTILISATION - FONCTIONS 87
7. DÉPANNAGE 89
8. NETTOYAGE ET ENTRETIEN 90
9. ACCESSOIRES 92
10. ÉLIMINATION 92

Remarque : Le texte original de ce manuel d'utilisation et d'installation est considéré comme étant en langue anglaise. Toutes les instructions spécifiées dans d'autres langues sont traduites par voie électronique. En cas d’erreur de traduction ou de malentendu, le texte de référence sera considéré comme étant en anglais. Ce manuel d'utilisation a été soigneusement conçu, mais certaines omissions, inexactitudes ou ambiguïtés peuvent survenir ; par conséquent, pour les corrections, veuillez les signaler à l'email : support@kompatic.com.

⚠ 1. SÉCURITÉ

Respectez les consignes de sécurité suivantes.

1.1 Consignes générales

- Lisez attentivement ce manuel.
- Conservez les instructions et les informations du fabricant pour une utilisation future ou pour les transmettre au prochain propriétaire.
- Il est interdit de mettre l'appareil en service s'il a été endommagé pendant le transport.

1.2 Utilisation selon destination

Cet appareil est conçu pour un usage domestique uniquement.
Respecter les instructions d'installation spéciales.
La sécurité d'utilisation n'est garantie qu'avec un montage correct conformément aux instructions de montage. L'installateur est responsable du bon fonctionnement sur le lieu d'installation.
Utilisez cet appareil uniquement:

- pour extraire les vapeurs de cuisson.
- à son domicile et dans des pièces fermées de l'environnement domestique.
- jusqu'à 2000 m d'altitude.

N'utilisez pas l'appareil:

- avec une minuterie externe.

1.3 Limitation du cercle des utilisateurs

Cet appareil peut être utilisé par des enfants de plus de 8 ans et des personnes ayant des capacités physiques, sensorielles ou mentales réduites ou un manque d'expérience et/ou de connaissances uniquement s'ils sont surveillés ou ont reçu des instructions sur l'utilisation en toute sécurité de l'appareil et ont compris
les dangers qui en résultent. Les enfants ne doivent pas être autorisés à jouer avec l'appareil. Le nettoyage et l'entretien effectués par l'utilisateur ne doivent pas être effectués par des enfants, sauf s'ils ont 15 ans et plus et sont supervisés. Les enfants de moins de 8 ans doivent être tenus à l'écart de l'appareil et de son cordon d'alimentation.

1.4 Utilisation en toute sécurité

⚠ AVERTISSEMENT - Danger d'étouffement !

Les enfants peuvent s'envelopper dans l'emballage ou le tirer sur leur tête, suffoquant.

- Ne laissez pas les enfants à proximité de l'emballage.
- Ne laissez pas les enfants jouer avec le matériel d'emballage.
- Les enfants peuvent aspirer ou avaler les petites pièces et s'étouffer.
- Gardez les petites pièces hors de portée des enfants..
- Ne laissez pas les enfants jouer avec de petites pièces.

⚠ AVERTISSEMENT - Danger d'empoisonnement !

Les gaz de combustion recirculés peuvent provoquer des intoxications. Les sources de chaleur dépendantes de l'air ambiant (par exemple, les appareils de chauffage au gaz, au mazout, au bois ou au charbon, les appareils de chauffage permanents, les chauffe-eau) prélèvent l'air de combustion de l'espace dans lequel elles sont installées et conduisent les gaz brûlés vers l'extérieur, via une installation d'évacuation des gaz (par exemple, une cheminée). En combinaison avec une hotte intégrée, l'air de la cuisine et l'air des pièces voisines sont aspirés.

S'il n'y a pas assez d'air, une pression négative se forme. Les gaz toxiques de la cheminée ou du tuyau d'évacuation sont recirculés dans les pièces de la maison.

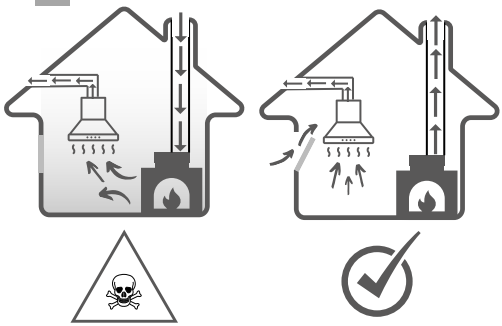

- Assurez une alimentation en air suffisante lors de l'utilisation de l'appareil en mode d'évacuation d'air et avec une source de chauffage dépendant de l'air ambiant.
- Un fonctionnement sans risque n'est possible que lorsque la pression négative dans l'espace de
- l'installation de la source de chauffage ne dépasse pas 4 Pa (0,04 mbar). Cela peut être réalisé lorsque l'air nécessaire à la combustion peut circuler à travers des ouvertures, par exemple des portes, des fenêtres, en combinaison avec une unité d'alimentation/évacuation d'air ou par d'autres moyens techniques. Une unité de soufflage/reprise d'air ne garantit pas de manière autonome le respect de la valeur limite.
- Quelle que soit la situation, demandez la recommandation du personnel spécialisé, qui peut apprécier l'ensemble du complexe de ventilation de la maison et qui peut proposer la mesure appropriée pour la ventilation. je
- Si l'unité fonctionne exclusivement en mode recyclage d'air, le fonctionnement est possible sans restriction.

⚠ AVERTISSEMENT - Risque d'incendie !

Les dépôts de graisse dans les filtres à graisse peuvent s'enflammer.

- Ne faites jamais fonctionner l'appareil sans le filtre à graisse en place.
- Nettoyez régulièrement le filtre à graisse.
- Ne travaillez jamais avec des flammes nues à proximité de l'appareil (par exemple, ne flambez pas).
- N'installez pas l'appareil à proximité d'un appareil de chauffage à combustible solide (par ex. bois ou charbon) à moins que l'appareil de chauffage ne soit doté d'un couvercle étanche non amovible. Il ne doit pas y avoir d'étincelles à proximité de la zone de cuisson.
- L'huile et les graisses chaudes s'enflamment rapidement. L'huile et les graisses chaudes doivent être surveillées en tout temps.
- N'essayez jamais d'éteindre des particules d'huile ou de graisse en combustion avec de l'eau.

Débranchez le poêle. Éteignez soigneusement les flammes à l'aide d'une housse, d'une couverture anti-feu
ou un article similaire. Les zones de cuisson à gaz sur lesquelles aucun récipient n'est placé dégagent une forte chaleur pendant le fonctionnement. Une unité de ventilation montée sur le dessus peut être endommagée ou prendre feu.

- Utilisez les zones de cuisson à gaz uniquement avec un récipient placé dessus.
- En cas de fonctionnement simultané de plusieurs zones de cuisson au gaz, une forte chaleur est émise. Une unité de ventilation montée sur le dessus pourrait être endommagée ou prendre feu.
- N'utilisez les zones de cuisson à gaz qu'avec un seul récipient placé dessus.
- Ajustez au réglage de ventilation le plus élevé.

- N'utilisez jamais deux zones de cuisson à gaz à haute flamme simultanément pendant de longues périodes
- plus de 15 minutes. Deux zones de cuisson correspondent à un grand brûleur.
- N'utilisez jamais un grand brûleur de plus de 5 kW et une grande flamme pendant plus de
- 15 minutes, par exemple, le brûleur wok.

AVERTISSEMENT - Risque de brûlures !

Pendant l'utilisation, les parties accessibles deviennent chaudes.
Ne touchez jamais les surfaces chaudes.
Tenez les enfants éloignés.
L'appareil chauffe pendant le fonctionnement.
Laissez l'appareil refroidir avant de le nettoyer.

AVERTISSEMENT - Risque de blessure !

Les composants à l'intérieur de l'appareil peuvent avoir des arêtes vives.

- Nettoyez soigneusement l'intérieur de l'appareil.

Les modifications de la structure électrique ou mécanique sont dangereuses et peuvent entraîner des dysfonctionnements.

- N'apportez aucune modification à la structure électrique ou mécanique.

Le couvercle du filtre peut vibrer (si le modèle d'appareil est équipé d'un tel couvercle)

- Ouvrez lentement le couvercle du filtre.
- Lors de l'ouverture, tenez fermement le couvercle du filtre jusqu'à ce qu'il cesse de osciller.
- Fermez lentement le couvercle du filtre.

La lumière des LED est très forte et peut affecter la vision (groupe de risque 1).
Ne regardez pas directement la LED allumée pendant plus de 100 secondes.

AVERTISSEMENT - Danger d'électrocution !

La pénétration d'humidité à l'intérieur de l'appareil peut provoquer un choc électrique.

- Avant le nettoyage, retirez la fiche de la prise ou débranchez les fusibles du panneau de fusibles.
- N'utilisez pas de nettoyeurs à jet de pression ou à jet de vapeur pour nettoyer l'appareil.

AVERTISSEMENT - Danger d'explosion !

Les détergents alcalins fortement corrosifs ou fortement acides peuvent provoquer des explosions en combinaison avec des pièces en aluminium à l'intérieur du lave-vaisselle.

- N'utilisez pas de détergents alcalins fortement corrosifs ou fortement acides. Aussi, n'utilisez en aucun cas des détergents commerciaux ou industriels en combinaison avec des pièces en aluminium, comme par exemple le filtre à graisse de la hotte.

AVERTISSEMENT - Risque d'incendie !

Les dépôts de graisse dans les filtres à graisse peuvent s'enflammer.

- Nettoyez régulièrement le filtre à graisse.

AVERTISSEMENT - Risque de blessure !

Les réparations mal exécutées sont dangereuses.

- Seul le personnel spécialisé a le droit de réparer l'appareil.
- Si l'appareil est défectueux, informez-en le centre de service agréé.

⚠ AVERTISSEMENT - Danger d'électrocution !

La pénétration d'humidité peut provoquer un choc électrique.

- Ne pas utiliser d'éponges humides.

2. PRÉVENTION DES DOMMAGES MATÉRIELS

ATTENTION!

L'eau de condensation peut entraîner des défauts causés par la corrosion.

- Pour éviter la condensation, allumez l'appareil pendant la cuisson.

L'humidité pénétrant dans la zone des éléments de commande peut provoquer des dysfonctionnements.

- Ne nettoyez jamais les commandes avec un chiffon humide.
- Un nettoyage incorrect peut endommager les surfaces.
- Suivez les instructions de nettoyage.
- N'utilisez pas d'outils de nettoyage tranchants ou abrasifs.
- Nettoyez les surfaces en acier inoxydable uniquement dans le sens du ponçage.
- Ne nettoyez jamais les éléments de commande avec des nettoyants pour acier inoxydable.

Une fuite de condensat peut endommager l'appareil.

- Le tuyau d'évacuation d'air doit être installé à un angle d'au moins 1° par rapport à l'unité.
- Une pression inappropriée sur les éléments décoratifs peut provoquer leur rupture.
- Ne tirez pas sur les éléments décoratifs.
- Ne placez pas ou n'accrochez pas d'objets sur les éléments décoratifs.

Dommages aux surfaces dus au non-retrait du film protecteur.

- Avant la première utilisation, retirez le film protecteur de toutes les parties de l'appareil.

Les surfaces peintes de l'unité sont délicates.

- Protéger les surfaces peintes des rayures.

3. PROTECTION ET ÉCONOMIE DE L'ENVIRONNEMENT

3.1 Mise au rebut de l'emballage

L'emballage est écologique et recyclable.

- Éliminer les composants séparément, selon leur type.

3.2 Économie d'énergie

Si vous suivez ces instructions, votre appareil consommera moins d'électricité.

- Adaptez la vitesse du ventilateur en fonction de la quantité de vapeur générée.

Une vitesse de ventilateur inférieure signifie une consommation d'énergie réduite. Utilisez l'étape intensive uniquement lorsque cela est nécessaire.

En cas de grandes quantités de vapeurs, sélectionnez au préalable une vitesse de ventilation plus élevée.

- La diffusion des odeurs désagréables dans la pièce sera réduite.

Débranchez le système d'éclairage si son fonctionnement n'est plus requis.

- Si le système d'éclairage est débranché, il ne consomme plus d'électricité.

Nettoyez ou remplacez les filtres aux intervalles spécifiés.

- L'efficacité du filtre est maintenue.

Placez un couvercle sur la marmite.

- La quantité de vapeur et de condensation est réduite.

N'utilisez les fonctions supplémentaires qu'en cas de nécessité.

- La désactivation des fonctions supplémentaires réduit la consommation d'énergie.

4. RÈGLES D'INSTALLATION

Vous pouvez utiliser l'appareil en mode évacuation d'air ou en mode recyclage d'air.

4.1 Fonctionnement avec évacuation d'air

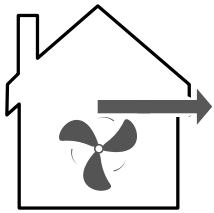

L'air d'admission est nettoyé par le filtre à graisse et évacué vers l'extérieur par un système de canalisations. L'air ne doit pas être évacué par une cheminée servant à évacuer les gaz de combustion d'un appareil, gaz ou autres combustibles (ne s'applique pas aux appareils utilisant la technologie de recirculation d'air).

- Si l'air d'évacuation doit être conduit dans une cheminée ou un conduit de fumée qui n'est pas en service, l'accord du personnel compétent doit être obtenu.
- Si l'air extrait est conduit à travers le mur extérieur, il faut utiliser un canal traversant le mur dont la largeur est égale à son épaisseur.

4.2 Régime de recyclage d'air

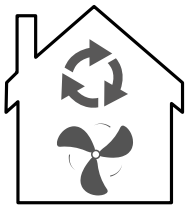

Pour neutraliser les odeurs désagréables en mode recyclage d'air, vous devez installer un filtre neutralisant les odeurs désagréables. Pour les différentes possibilités d'utilisation de l'appareil en mode recyclage d'air, ainsi que pour les accessoires compatibles, veuillez consulter le catalogue ou les représentants
local.

4.3 Montage sécurisé

Suivez ces consignes de sécurité lors du montage de l'appareil.

⚠ AVERTISSEMENT - Danger d'empoisonnement !

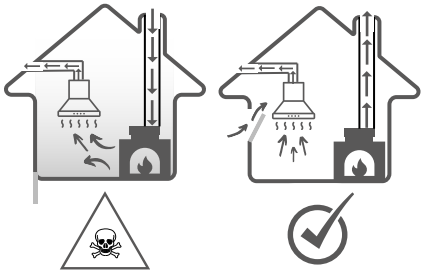

Les gaz de combustion recirculés peuvent provoquer des intoxications. Les sources de chaleur dépendantes de l'air ambiant (par exemple, les appareils de chauffage au gaz, au mazout, au bois ou au charbon, les appareils de chauffage permanents, les chauffe-eau) prélèvent l'air de combustion de l'espace dans lequel elles sont installées et conduisent les gaz de combustion vers l'extérieur via une installation d'évacuation des gaz (par exemple, une cheminée). En combinaison avec une hotte intégrée, l'air de la cuisine et l'air des pièces voisines sont aspirés.

S'il n'y a pas assez d'air, une pression négative se forme. Les gaz toxiques de la cheminée ou du tuyau d'évacuation sont recirculés dans les pièces de la maison.
Assurez une alimentation en air suffisante lors de l'utilisation de l'appareil en mode d'évacuation d'air et avec une source de chauffage dépendant de l'air ambiant.

- Un fonctionnement sans risque n'est possible que lorsque le vide dans l'installation spatiale de la source de chauffage ne dépasse pas 4 Pa (0,04 mbar).

Cela peut être réalisé lorsque l'air nécessaire à la combustion peut circuler à travers des ouvertures, par exemple des portes, des fenêtres, en combinaison avec une unité d'alimentation/évacuation d'air ou par d'autres moyens techniques. Une unité de soufflage/reprise d'air n'assure pas de manière autonome le respect de la valeur limite.

- Quelle que soit la situation, demandez la recommandation du personnel spécialisé, qui peut évaluer l'ensemble du complexe de ventilation de la maison et qui peut proposer la mesure appropriée pour la ventilation.
- Si l'unité fonctionne exclusivement en mode recyclage d'air, le fonctionnement

est possible sans restriction.

Les gaz de combustion recirculés peuvent provoquer des intoxications.

- Si une hotte est installée avec une unité de chauffage dépendante de l'air ambiant, l'alimentation électrique de la hotte doit être dotée d'un circuit de sécurité approprié.

Les gaz de combustion recirculés peuvent provoquer des intoxications.

- Ne pas rejeter l'air vicié dans une cheminée ou un conduit de fumée en fonctionnement.
- Ne pas rejeter l'air vicié dans une colonne servant à ventiler la pièce où est installé un foyer.
- Si l'air d'évacuation doit être conduit dans une cheminée ou une évacuation des fumées qui n'est pas en service, l'accord du personnel spécialisé compétent doit être obtenu.

Les gaz de combustion recirculés peuvent provoquer des intoxications.

- Si une hotte est installée avec une unité de chauffage dépendante de l'air ambiant, l'alimentation électrique de la hotte doit être dotée d'un circuit de sécurité approprié.

Les gaz de combustion recirculés peuvent provoquer des intoxications.

- Ne pas rejeter l'air vicié dans une cheminée ou un conduit de fumée en fonctionnement.
- Ne pas rejeter l'air vicié dans une colonne servant à ventiler la pièce où est installé un foyer.
- Si l'air d'évacuation doit être conduit dans une cheminée ou une évacuation des fumées qui n'est pas en service, l'accord du personnel spécialisé compétent doit être obtenu.

⚠ AVERTISSEMENT - Danger d'étouffement !

Les enfants peuvent s'envelopper dans l'emballage ou le tirer sur leur tête, suffoquant.
Ne laissez pas les enfants à proximité de l'emballage.
Ne laissez pas les enfants jouer avec le matériel d'emballage.

⚠ AVERTISSEMENT - Risque d'incendie !

Les dépôts de graisse dans les filtres à graisse peuvent s'enflammer.

- Les distances de sécurité prédéfinies doivent être respectées pour éviter l'accumulation de chaleur.
- Faites attention aux informations concernant vos appareils de cuisson. Si les instructions d'installation de l'appareil de cuisson indiquent une distance différente,
- considérez toujours la plus grande distance. Si des zones de cuisson à gaz et électriques fonctionnent ensemble, la distance maximale prescrite s'applique.
- Les dépôts de graisse dans les filtres à graisse peuvent s'enflammer.
- Ne travaillez jamais avec des flammes nues à proximité de l'appareil (par exemple pour le flambage).
- N'installez l'appareil à proximité d'un foyer à combustible solide (par ex. bois ou charbon) que s'il est enfermé dans une enceinte non amovible. Il ne doit pas y avoir d'étincelles.

⚠ AVERTISSEMENT - Risque de blessure !

Les composants à l'intérieur de l'appareil peuvent avoir des arêtes vives.

- Portez des gants de protection.

Si l'appareil n'est pas correctement fixé, il peut tomber.

- Toutes les fixations doivent être installées fermement et solidement.

Les modifications de la structure électrique ou mécanique sont dangereuses et peuvent entraîner des dysfonctionnements.

- N'apportez aucune modification à la structure électrique ou mécanique.
- Le couvercle du filtre peut vibrer (si le modèle d'appareil est équipé d'un couvercle)
- Ouvrez lentement le couvercle du filtre.
- Lors de l'ouverture, tenez fermement le couvercle du filtre jusqu'à ce qu'il cesse de osciller.
- Fermez lentement le couvercle du filtre.

⚠ AVERTISSEMENT - Danger d'électrocution !

Les composants tranchants à l'intérieur de l'appareil peuvent endommager le câble de raccordement.
Ne pliez pas et ne bloquez pas le câble de connexion.
Les installations mal exécutées sont dangereuses.
L'unité sera connectée et utilisée uniquement selon les données de la plaque de données techniques.
L'appareil ne sera connecté qu'à une prise de courant alternatif correctement mise à la terre.
Le système de protection de l'alimentation électrique du bâtiment doit être installé correctement.
Ne connectez pas l'appareil à une autre source de commutation, par exemple un interrupteur temporisé ou un système de télécommande.
Si l'appareil est monté, le libre accès à la fiche du câble d'alimentation doit être assuré. Si le libre accès n'est pas possible, un séparateur de phase pour tous les pôles sera installé dans l'installation électrique permanente selon les conditions des dispositions d'installation.
Lors de la mise en place de l'appareil, veillez à ce que le câble d'alimentation secteur ne soit pas coincé à un endroit ou endommagé.

4.4 Remarques générales

Lors de l'installation, gardez ces remarques générales à l'esprit.

- Pour l'installation, les règles de construction en vigueur et celles du fournisseur local d'électricité et de gaz doivent être respectées.

4.5 Remarques sur le raccordement électrique

Pour pouvoir raccorder en toute sécurité l'appareil au réseau d'alimentation, tenir compte de ces indications.

⚠ AVERTISSEMENT - Danger d'électrocution !

Pour pouvoir raccorder l'appareil au réseau électrique en toute sécurité, tenez compte de ces indications.
Il doit être possible de déconnecter l'unité du réseau d'alimentation électrique à tout moment. L'unité ne peut être connectée qu'à une prise avec un contact de protection, installée conformément à la réglementation.

- La fiche du câble d'alimentation doit être accessible après le montage de l'appareil.
- Si cela n'est pas possible, un séparateur de phases doit être installé dans l'installation électrique permanente pour tous les pôles conformément aux conditions de la catégorie de surtension III dans les règles d'installation.

- L'installation électrique fixe ne peut être effectuée que par un électricien qualifié. Nous vous recommandons d'installer un disjoncteur avec protection différentielle (interrupteur FI) dans le circuit d'alimentation de l'unité.
- Les composants tranchants à l'intérieur de l'appareil peuvent endommager le câble de raccordement.
- Ne pliez pas et ne bloquez pas le câble de connexion.
- Cet appareil est conforme à la réglementation CE antiparasitaire.
- L'appareil correspond à la classe de protection 1. Ainsi, il ne peut être utilisé qu'avec une connexion électrique avec un conducteur de protection.
- Pendant l'installation, l'unité ne doit pas être connectée au réseau d'alimentation. Assurez-vous que la protection tactile est assurée par le montage.

4.6 Remarques sur les conditions d'installation

- Montez l'appareil dans un meuble de cuisine.
- Pour le montage d'accessoires spéciaux supplémentaires, suivez les instructions d'installation ci-jointes.
- Pour une capture optimale de la vapeur, l'appareil doit être monté au centre de la table de cuisson.

4.7 Remarques concernant le tuyau de ventilation

Le fabricant de l'appareil n'offre aucune garantie en cas de réclamations concernant le parcours des tuyaux d'échappement.

- Utilisez un tuyau d'échappement court et droit avec un diamètre aussi grand que possible.
- Des tuyaux d'évacuation d'air longs et rugueux avec de nombreux coudes ou de petits diamètres réduisent la capacité d'aspiration et augmentent le niveau sonore du ventilateur.
- N'utilisez pas de conduits d'évacuation d'air en matériaux inflammables.
- Pour éviter la recirculation des condensats, installez le tuyau d'admission d'air avec une inclinaison d'au moins 1° par rapport à l'unité.

Tubes ronds

Utilisez des tubes ronds d'un diamètre intérieur de 150 mm (recommandé) ou d'au moins 120 mm.

Caniveaux plats

Utiliser des caniveaux plats dont la section intérieure correspond au diamètre du tube rond :
Le diamètre de 150 mm correspond à une taille d'environ 177 cm².
Le diamètre de 120 mm correspond à une taille d'environ 113 cm².
Pour les diamètres s'écartant de ces valeurs, des bandes d'étanchéité doivent être utilisées.
N'utilisez pas de canaux plats qui ont des coudes prononcés.

4.8 Indications concernant le mode de fonctionnement avec évacuation d'air

Un clapet anti-retour doit être installé en cas de fonctionnement avec évacuation d'air pour empêcher l'entrée d'air et d'impuretés de l'extérieur.

Remarques

Si l'appareil n'est pas équipé d'un clapet anti-retour, il peut être acheté séparément dans des magasins spécialisés.
Si l'air extrait est conduit à travers le mur extérieur, il faut utiliser un canal traversant le mur dont la largeur est égale à son épaisseur.

4.9 Indications concernant le mode de fonctionnement avec recyclage d'air

L'unité ne doit être utilisée qu'installée en position fixe et avec les tuyaux raccordés.

5. INSTALLATION

ATTENTION!

Cet appareil est conçu pour être installé dans un meuble.
Veuillez en tenir compte lors du montage de l'appareil.

5.1 Colis de livraison

Après le déballage, vérifiez que la livraison est complète et que toutes les pièces ne présentent aucun dommage lié au transport. Voir image 1

1. Hotte aspirante
2. Clapet anti-retour
3.- réducteur 150 - 120 mm
4.- Filtre à charbon KCF4

5.2 Dimensions de l'unité (mm)

Voir les images 2a 2b 2c 2d

5.3 Distances de sécurité

Respectez les distances de sécurité par rapport à l'appareil (calculées en mm). Voir l'image. 3

5.4 Vérification du mobilier

1. Vérifiez que les meubles intégrés sont positionnés horizontalement et qu'ils ont une capacité de charge suffisante.

Remarque : Respectez les spécifications du fabricant concernant la capacité de charge des meubles intégrés.

2. Assurez-vous que les meubles intégrés peuvent résister à des températures allant jusqu'à 90 °C.
3. Assurez-vous que le mobilier intégré permette l'installation de l'unité même après la découpe.

5.5 Étapes d'installation

Remarque ! Ne branchez pas le câble d'alimentation tant que l'installation n'est pas terminée!

Remarque ! Lorsque la hotte et l'équipement alimentés par des sources d'énergie autres que l'électricité fonctionnent simultanément, la pression négative dans la pièce ne doit pas dépasser (4×10^{-5} bar).

Demandez à une deuxième personne de vous aider pour l'installation.

1. Découpez l'ouverture d'installation dans la paroi du meuble sous laquelle la hotte sera fixée. Utilisez les dimensions indiquées sur l'image (calculées en mm) comme guide. Voir l'image 4a
2. Insérez le capot dans le corps du meuble.
Assurez-vous que les clips élastiques sont bien fixés au meuble des deux côtés. Voir les images 4b et 4c
3. Ajustez les vis 1, 2, 3 et 4 jusqu'à ce que les brides des deux côtés soient fixées au corps du meuble. Voir l'image 4d

5.6 Installation des filtres à graisse

ATTENTION!

Si le filtre à graisse tombe, il risque d'endommager la zone de cuisson située en dessous.
Maintenez fermement le filtre lors de l'installation.
Voir l'image 5a et 5b pour l'installation du ou des filtres à graisse.

5.7 Diamètre d'échappement (mm)

Voir l'image 6

5.8 Installation du clapet anti-retour

Positionnez le clapet anti-retour sur le raccord de la hotte et fixez-le. Voir l'image 7

5.9 Raccordement au système d'échappement d'air

1. Fixez le tuyau d'évacuation d'air (accessoire non inclus) au raccord de la hotte. Voir l'image 8
2. Scellez tous les joints.

5.10 Installation de l'adaptateur d'air (réduction)

1. Fixez le réducteur de 150 mm de diamètre au raccord de la hotte. Voir l'image. 9a
2. Fixez le tuyau d'échappement de 120 mm de diamètre au réducteur. Voir l'image 9b
3. Scellez les joints.

Kit de filtre à charbon (code : KCF4) pour fonctionnement en mode de recirculation d'air

En mode recyclage d'air, les filtres à charbon actif capturent les substances responsables des mauvaises odeurs. Leur remplacement régulier garantit une élimination optimale des odeurs. Les filtres à charbon actif ne sont ni lavables ni régénérables.

5.11 Installation du kit de filtre à charbon KCF4

1. Éteignez l'appareil.
2. Retirez les filtres à graisse.
3. Positionnez les filtres à charbon KCF4 à l'intérieur de l'unité, à gauche et à droite du moteur.
4. Alignez correctement le filtre avec le système de fixation sur le moteur et fixez-le. Voir l'image 10a
5. Tournez dans le sens des aiguilles d'une montre pour une fixation sûre, chaque filtre séparément. Voir l'image 10b
6. Après avoir installé les deux filtres KCF4, réinstallez les filtres à graisse.

5.12 Retrait du kit de filtre à charbon KCF4

1. Éteignez l'appareil.
2. Retirez les filtres à graisse.
3. Tournez chaque filtre KCF4 dans le sens antihoraire et retirez-le du côté du moteur. Voir l'image 11a
4. Retirez les filtres à charbon KCF4 de l'appareil. Voir l'image 11b

5.13 Raccordement au système de recirculation d'air

1. Montez les filtres à charbon pour les odeurs (code : KCF4) – accessoire optionnel.
2. Fixez le tuyau d'évacuation d'air au raccord de la hotte (accessoire en option).
3. Raccordez le tube à l'ouverture du meuble intégré.
4. Fixez la grille d'échappement au meuble intégré de manière à ce que son raccord s'emboîte dans le tuyau d'échappement.
5. Scellez les joints.

5.14 Raccordement électrique

Insérez la fiche dans une prise munie d'une prise de terre.

5.15 Démontage de l'unité AVERTISSEMENT – Risque de blessure !

Les composants à l'intérieur de l'appareil peuvent présenter des arêtes vives. Portez des gants de protection.

1. Débranchez l'appareil de l'alimentation secteur.
2. Débranchez le tuyau d'échappement d'air.
3. Si nécessaire, ouvrez le couvercle du filtre (pour les modèles équipés de ce couvercle).
4. Retirez le filtre à graisse. Pour éviter tout dommage, ne pliez pas le filtre à graisse.
5. Débranchez le faisceau du panneau de commande et le faisceau du système d'éclairage.
6. Desserrez les vis fixant l'unité au meuble intégré.
7. Abaissez lentement l'appareil.

6. UTILISATION ET FONCTIONS

ATTENTION ! Les lampes LED ne doivent pas être recouvertes d'isolant thermique ni d'autres matériaux.
ATTENTION! N'allumez les LED que lorsque la hotte est en marche. Ne les utilisez pas pour éclairer la pièce. Ne touchez pas les LED dans les 30 minutes suivant l'utilisation de l'appareil.

6.1 Panneau de commande

À l'aide des commandes, vous pouvez paramétrer toutes les fonctions de votre appareil et obtenir des informations sur son état de fonctionnement.

⏻	Mettre le moteur en marche/l'arrêt.
–	Diminuez la vitesse du ventilateur
8	Affiche la vitesse du ventilateur : 1 = faible, 2 = moyenne, 3 = élevée, Boost.
+	Augmenter la vitesse du ventilateur
☀	Allumer/Éteindre la lumière
▭	Capteur de commande gestuelle

Fonction Boost

Lorsque la hotte est en marche, appuyez sur la touche « + » pendant 3 secondes pour activer la vitesse maximale du ventilateur (fonction Boost). Le voyant correspondant clignotera. Appuyez sur n'importe quel bouton, ou après 5 minutes, la vitesse du ventilateur reviendra automatiquement au niveau 3.

Réglage de la fonction de temporisation

Lorsque la hotte est en marche, appuyez simultanément sur les boutons «–» et «+» pendant 3 secondes pour activer l'arrêt différé de 5 minutes. Le bouton clignotera pour indiquer le début du compte à rebours. Une fois le délai écoulé, tous les boutons s'éteindront. Appuyez sur n'importe quel bouton; après 5 secondes, la hotte passera en mode veille. Pour annuler la fonction d'arrêt différé, appuyez simultanément sur les boutons «–» et «+» jusqu'à ce qu'ils cessent de clignoter.

Contrôle gestuel

- En mode veille, passez votre main de gauche à droite devant les deux capteurs. Le ventilateur démarrera à la vitesse 1 et les lumières s'allumeront simultanément.
- Lorsque le ventilateur fonctionne à la vitesse 1, agitez votre main de gauche à droite devant les capteurs pour augmenter sa vitesse.
- Lorsque le ventilateur fonctionne à la vitesse 3, passez votre main de gauche à droite devant les capteurs pour activer la fonction Boost. Le ventilateur reviendra automatiquement à la vitesse 3 après 5 minutes.
- Lorsque le ventilateur est en marche, passez votre main de droite à gauche devant les capteurs pour activer la fonction d'arrêt différé (délai: 5 minutes).
- Lorsque le capot est en mode d'arrêt différé, passez votre main de droite à gauche devant les capteurs pour éteindre le capot immédiatement.

Remarque : Pour une performance optimale du contrôle gestuel, gardez votre main à moins de 20 cm du panneau de commande.

7. DÉPANNAGE

⚠ AVERTISSEMENT - Risque de blessure !

Les réparations mal exécutées sont dangereuses.

- Seul le personnel spécialisé a le droit de réparer l'appareil.
- Si l'appareil est défectueux, informez-en le centre de service agréé.

Les défauts mineurs peuvent être corrigés par vous-même. Avant de contacter le centre de service, consultez les informations de dépannage. De cette façon, vous évitez des dépenses inutiles.

⚠ AVERTISSEMENT - Danger d'électrocution !

Les réparations mal exécutées sont dangereuses.

- Seul le personnel spécialisé est autorisé à effectuer des travaux de réparation sur niveau de l'unité. Seules des pièces de rechange d'origine doivent être utilisées lors de la réparation de l'appareil. Si le cordon d'alimentation de cet appareil est endommagé, il doit être remplacé par une personne qualifiée et formée.

7.1 Remplacement des lampes LED défectueuses

Les lampes LED défectueuses ne peuvent être remplacées que par le personnel de service du fabricant ou un spécialiste qualifié (électricien).

7.2 Erreurs de fonctionnement

Problème technique	Causes et remèdes aux défauts
L'éclairage LED est allumé, mais le ventilateur ne s'allume pas.	• La turbine du ventilateur est bloquée. • Le moteur est endommagé. • Éteignez l'appareil et appelez une personne autorisée pour effectuer la réparation
Ni l'éclairage LED ni le ventilateur ne fonctionnent.	• Module LED grillé. • Le cordon d'alimentation n'est pas branché correctement. • Insérez fermement la fiche dans la prise.
L'appareil émet de fortes vibrations.	• La turbine du ventilateur est endommagée. • Le moteur du ventilateur n'est pas solidement fixé. • L'appareil n'est pas correctement fixé au support. • Éteignez l'appareil et réparez uniquement avec l'aide d'un personnel de service qualifié. Abaissez l'unité et vérifiez que le support est dans la bonne position.
Puissance d'admission d'air est réduite.	• Trop de distance entre l'appareil et la table de cuisson. Réajuster la distance en respectant les distances de sécurité.L'apport d'air frais dans la pièce n'est pas suffisant pour compenser l'air extrait.

8. NETTOYAGE ET ENTRETIEN

Pour assurer un fonctionnement optimal de l'appareil pendant une longue période, nettoyez et entretenez soigneusement.

8.1 Produits de nettoyage

ATTENTION!

Des produits de nettoyage inappropriés peuvent endommager la surface de l'appareil.

- N'utilisez pas de produits de nettoyage tranchants ou abrasifs.
- N'utilisez pas de produits de nettoyage à forte teneur en alcool.
- N'utilisez jamais d'éponges métalliques ou d'éponges à vaisselle dures.
- Ne pas utiliser de produits spéciaux pour le nettoyage à chaud.
- N'utilisez des nettoyants pour vitres, des grattoirs à vitres ou des produits d'entretien pour acier inoxydable que s'ils sont recommandés dans les instructions de nettoyage pour le composant concerné.
- Lavez soigneusement les nouveaux chiffons avant utilisation.

8.2 Nettoyage de l'appareil

Nettoyez l'appareil comme indiqué pour éviter d'endommager divers composants et surfaces à cause d'un nettoyage inapproprié avec des produits de nettoyage inappropriés.

⚠ AVERTISSEMENT - Danger d'explosion !

Les détergents alcalins fortement corrosifs ou fortement acides peuvent provoquer des explosions en combinaison avec des pièces en aluminium à l'intérieur du lave-vaisselle.

- N'utilisez pas de détergents alcalins fortement corrosifs ou fortement acides. De plus, n'utilisez en aucun cas des détergents commerciaux ou industriels en combinaison avec des pièces en aluminium, comme par exemple le filtre à graisse.

⚠ AVERTISSEMENT - Danger d'électrocution !

La pénétration d'humidité à l'intérieur de l'appareil peut provoquer un choc électrique.

- Avant le nettoyage, débranchez la fiche de la prise ou débranchez les fusibles du tableau fusibles.
- N'utilisez pas de nettoyeurs à jet de pression ou à jet de vapeur pour nettoyer l'appareil.

⚠ AVERTISSEMENT - Risque de brûlures !

L'appareil chauffe pendant le fonctionnement.

- Laissez l'appareil refroidir avant de le nettoyer.

⚠ AVERTISSEMENT - Risque de blessure !

Les composants à l'intérieur de l'appareil peuvent avoir des arêtes vives.

- Nettoyez soigneusement l'intérieur de l'appareil.

1. Suivez les informations sur les produits de nettoyage.
2. Selon la surface, nettoyez comme suit :

- Nettoyer les surfaces en acier inoxydable à l'aide d'une éponge et d'une solution d'eau chaude additionnée de détergent à vaisselle, en essuyant dans le sens du ponçage.
- Nettoyez les surfaces peintes à l'aide d'une éponge et d'une solution d'eau chaude avec du détergent à vaisselle.
- Nettoyez les surfaces en aluminium à l'aide d'un chiffon doux et d'un nettoyant pour vitres.
- Nettoyez les surfaces en plastique à l'aide d'un chiffon doux et d'un nettoyant pour vitres.

- Nettoyez les surfaces vitrées à l'aide d'un chiffon doux et d'un nettoyant pour vitres.

3. Essuyez ensuite avec un chiffon doux.
4. Pour les surfaces en acier inoxydable, appliquer le produit d'entretien pour acier inoxydable en fine couche avec un chiffon doux.

8.3 Nettoyage des éléments de commande

⚠ AVERTISSEMENT - Danger d'électrocution !

La pénétration d'humidité peut provoquer un choc électrique.
Ne pas utiliser d'éponges humides.

1. Suivez les informations sur les produits de nettoyage.
2. Nettoyer avec une éponge humide et une solution détergente chaude.
3. Essuyez ensuite avec un chiffon doux.

8.4 Nettoyage manuel du filtre à graisse

Les filtres à graisse retiennent les particules de graisse de la vapeur de la cuisine. En nettoyant régulièrement les filtres à graisse, une grande capacité de filtrage des graisses est assurée.

⚠ AVERTISSEMENT - Risque d'incendie !

Les dépôts de graisse dans les filtres à graisse peuvent s'enflammer.

1. Respectez les informations sur les produits de nettoyage.
2. Faire tremper les filtres à graisse dans une solution détergente chaude.

En cas de dépôts persistants, vous pouvez utiliser un produit spécial dégraissant.

3. Rincez soigneusement les filtres à graisse.
4. Laissez sécher les filtres à graisse.

8.5 Nettoyage des filtres à graisse au lave-vaisselle

Les filtres à graisse retiennent les particules de graisse de la vapeur de la cuisine. En nettoyant régulièrement les filtres à graisse, une grande capacité de filtrage des graisses est assurée.

⚠ AVERTISSEMENT - Risque d'incendie !

Les dépôts de graisse dans les filtres à graisse peuvent s'enflammer.

ATTENTION!

Les filtres à graisse peuvent être endommagés s'ils sont écrasés.

- Ne pas écraser les filtres à graisse.

Remarque : Le lavage des filtres à graisse au lave-vaisselle peut entraîner une légère décoloration. Les décolorations n'ont aucune influence sur le fonctionnement des filtres à graisse.

1. Respectez les informations sur les produits de nettoyage.
2. Positionnez sans serrer les filtres à graisse à l'intérieur du lave-vaisselle. Les filtres à graisse avec des dépôts persistants ne doivent pas être nettoyés au lave-vaisselle.

En cas de dépôts persistants, vous pouvez utiliser un produit spécial dégraissant.

3. Allumez le lave-vaisselle. Lors du réglage de la température, sélectionnez la valeur maximale 70 °C.
4. Laissez sécher les filtres à graisse.

9. ACCESSOIRES

Vous pouvez acheter des accessoires auprès de partenaires locaux/magasins en ligne. N'utilisez que des accessoires d'origine spécialement conçus pour votre modèle d'appareil. Les accessoires sont conçus spécifiquement pour l'unité. Pour connaître les accessoires adaptés à votre appareil, consultez le catalogue ou notre site internet www.kompatic.com

Accessoire	Code produit
Filtre à graisse (1 pièce)	KAF23B
Filtre à graisse - Blanc (1 pièce)	KAF23W
Kit filtre à charbon KCF4 (2 pièces)	KCF4

10. ÉLIMINATION

Remise de l'ancienne unité

Grâce au recyclage écologique, des matières premières précieuses peuvent être réutilisées.
Jetez l'appareil dans le respect de l'environnement. Des informations sur les modalités actuelles d'élimination écologique des logements peuvent être obtenues auprès des distributeurs commerciaux spécialisés, mais aussi auprès de la mairie ou de l'administration locale.

Cet appareil est marqué conformément à la directive européenne 2012/19/UE relative aux anciens appareils électriques et électroniques (déchets d'équipements électriques et électroniques - DEEE). La directive prescrit le cadre d'une reprise, valable tout au long UE, et la récupération des anciens appareils.

Pour Kompatic DEEE/ Emballage/ Batterie en UE
Veuillez scanner ici le QR Code

Merci d'avoir choisi Kompatic !

Pour des conseils d'experts sur vos appareils Kompatic, de l'aide ou des réparations, veuillez nous contacter au **www.kompatic.com/warranty**

Autres détails supplémentaires sur ce produit :

- Information
- Spécifications techniques
- Etiquette énergétique

consultable en accédant **www.kompatic.com**

Fabricant et importateur:
INTAX TRADING SRL
14B Ion Creangă Str., Otopeni, Ilfov, Roumanie
Téléphone (+40) 318 246 246. Fax (+40) 214 203 151
office@intaxtrading.com
www.intaxtrading.com

CONTENUTO

1. SICUREZZA 94
2. PREVENZIONE DEI DANNI MATERIALI 97
3. TUTELA E RISPARMIO DELL'AMBIENTE 97
4. REGOLE DI INSTALLAZIONE 98
5. INSTALLAZIONE 102
6. USO - FUNZIONI 103
7. RISOLUZIONE DEI PROBLEMI 106
8. PULIZIA E MANUTENZIONE 107
9. ACCESSORI 109
10. SMALTIMENTO 109

Nota: il testo originale di questo manuale utente e installazione è considerato in lingua inglese. Tutte le istruzioni specificate in altre lingue sono tradotte per via elettronica. In caso di errori di traduzione o incomprensioni, il testo di riferimento sarà considerato in inglese. Questo manuale utente è stato progettato con cura, ma potrebbero verificarsi alcune omissioni, imprecisioni o ambiguità; pertanto, per correzioni, si prega di segnalarle alla mail: support@kompatic.com.

1. SICUREZZA

Osservare le seguenti istruzioni di sicurezza.

1.1 Istruzioni generali

- Leggere attentamente questo manuale.
- Conservare le istruzioni e le informazioni del produttore per uso futuro o per trasmetterle al prossimo proprietario.
- Non è consentito mettere in funzione l'unità se è stata danneggiata durante il trasporto.

1.2 Utilizzo secondo destinazione

Questa unità è progettata solo per uso domestico.
Osservare le speciali istruzioni di installazione.
La sicurezza durante l'uso è garantita solo con un corretto montaggio secondo le istruzioni di montaggio. L'installatore è responsabile del funzionamento impeccabile nel luogo di installazione.
Utilizzare solo questa unità:

- per l'aspirazione dei vapori di cottura.
- nella propria abitazione e nei locali chiusi dell'ambiente domestico.
- fino ad un'altezza di 2000 m sul livello del mare.

Non utilizzare l'unità:

- con un timer esterno.

1.3 Limitazione della cerchia degli utenti

Questa unità può essere utilizzata da bambini di età superiore agli 8 anni e da persone con capacità fisiche, sensoriali o mentali ridotte o prive di esperienza e/o conoscenza solo se sorvegliate o istruite sull'uso sicuro dell'unità e che hanno compreso
i pericoli che ne derivano. Non permettere ai bambini di giocare con l'unità.
La pulizia e la manutenzione eseguite dall'utente non devono essere eseguite da bambini, a meno che non abbiano almeno 15 anni di età e siano sorvegliati. I bambini di età inferiore agli 8 anni devono essere tenuti lontani dall'unità e dal suo cavo di alimentazione.

1.4 Uso sicuro

⚠ ATTENZIONE - Pericolo di soffocamento!

I bambini possono avvolgersi nella confezione o tirarsela in testa, soffocando.

- Non lasciare i bambini vicino alla confezione.
- Non lasciare che i bambini giochino con il materiale di imballaggio.

I bambini possono aspirare o inghiottire le piccole parti e soffocare.

- Tenere le parti piccole lontano dalla portata dei bambini..
- Non lasciare che i bambini giochino con parti piccole.

⚠ ATTENZIONE - Pericolo di avvelenamento!

I gas di combustione ricircolati possono causare avvelenamento. Le fonti di riscaldamento dipendenti dall'aria ambiente (ad esempio stufe a gas, gasolio, legna o carbone, stufe permanenti, scaldabagni) prelevano l'aria comburente dall'ambiente in cui sono installate e convogliano i gas combusti all'esterno, attraverso un impianto di evacuazione dei gas (ad esempio, un camino). In combinazione con una cappa aspirante viene aspirata sia l'aria della cucina che quella delle stanze vicine.

Se non c'è abbastanza alimentazione d'aria, si forma una pressione negativa. I gas tossici del camino o del tubo di scarico vengono ricircolati nelle stanze della casa.

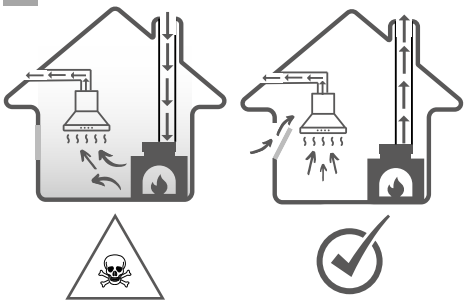

- Garantire un'alimentazione d'aria sufficiente quando si utilizza l'unità in modalità aria di scarico e con una fonte di riscaldamento dipendente dall'aria ambiente.
- Il funzionamento senza rischi è possibile solo quando la pressione negativa nello spazio di installazione della fonte di riscaldamento non superi i 4 Pa (0,04 mbar). Ciò può essere ottenuto quando l'aria necessaria per la combustione può circolare attraverso aperture, ad es. porte, finestre, in combinazione con un'unità di alimentazione/scarico dell'aria o mediante altri mezzi tecnici. Un'unità di alimentazione/scarico dell'aria non garantisce autonomamente il rispetto del valore limite.
- Indipendentemente dalla situazione, chiedere la raccomandazione del personale specializzato, che può apprezzare l'intero complesso di ventilazione della casa e che può proporre la misura appropriata per la ventilazione. Se l'unità funziona esclusivamente in modalità di ricircolo dell'aria, il funzionamento è possibile senza limitazioni.

⚠ **AVVERTENZA - Pericolo di incendio!**

I depositi di grasso nei filtri antigrasso possono prendere fuoco.

- Non utilizzare mai l'unità senza il filtro antigrasso installato.
- Pulire regolarmente il filtro antigrasso.
- Non lavorare mai con fiamme libere vicino all'unità (ad es. non fiammeggiare).
- Non installare l'apparecchio vicino a un dispositivo di riscaldamento a combustibile solido (es. legna o carbone) a meno che il dispositivo di riscaldamento non sia dotato di un coperchio sigillato e non rimovibile. Non devono esserci scintille vicino alla zona di cottura.
- L'olio bollente e i grassi prendono fuoco rapidamente. L'olio e i grassi bollenti devono essere sempre controllati.
- Non tentare mai di estinguere olio in fiamme o particelle di grasso con acqua.

Scollegare la stufa. Spegnere con cura le fiamme utilizzando una copertura, una coperta antincendio o un oggetto simile. Le zone di cottura a gas sulle quali non sono posizionate pentole rilasciano un forte calore durante il funzionamento. Un'unità di ventilazione montata in alto potrebbe danneggiarsi o prendere fuoco.

- Utilizzare le zone di cottura a gas solo con una pentola appoggiata su di esse.

In caso di funzionamento simultaneo di più zone cottura a gas, viene emesso un forte calore. Un'unità di ventilazione montata sopra potrebbe danneggiarsi o prendere fuoco.

- Utilizzare le zone di cottura a gas solo con una pentola appoggiata sopra.
- Regolare sull'impostazione di ventilazione più alta.
- Non utilizzare mai due zone di cottura a gas ad alta fiamma contemporaneamente per lunghi periodi di tempo
- più di 15 minuti. Due zone di cottura corrispondono a un grande bruciatore.
- Non utilizzare mai un grande bruciatore con più di 5 kW e una grande fiamma per più di
- 15 minuti, ad esempio, il bruciatore wok.

⚠ ATTENZIONE - Rischio di ustioni!

Durante l'uso, le parti accessibili diventano calde.
Non toccare mai le superfici calde.
Tieni lontani i bambini.
L'unità si riscalda durante il funzionamento.
Lasciare raffreddare l'unità prima di pulirla.

⚠ AVVERTENZA - Rischio di lesioni!

I componenti all'interno dell'unità possono avere spigoli vivi.

- Pulire accuratamente l'interno dell'unità.

Modifiche alla struttura elettrica o meccanica sono pericolose e possono portare a malfunzionamenti.

- Non apportare modifiche alla struttura elettrica o meccanica.

Il coperchio del filtro può vibrare (se il modello dell'unità è dotato di tale coperchio)

- Aprire lentamente il coperchio del filtro.
- Durante l'apertura, tenere saldamente il coperchio del filtro finché non smette di oscillare.
- Chiudere lentamente il coperchio del filtro.

La luce dei LED è molto forte e può influire sulla vista (gruppo di rischio 1).
Non guardare direttamente il LED acceso per più di 100 secondi.

⚠ ATTENZIONE - Pericolo di scossa elettrica!

La penetrazione di umidità all'interno dell'unità può causare scosse elettriche.

- Prima della pulizia, rimuovere la spina dalla presa o scollegare i fusibili dal pannello dei fusibili.
- Non utilizzare pulitori a getto di vapore o a pressione per pulire l'unità.

⚠ ATTENZIONE - Pericolo di esplosione!

Detergenti fortemente corrosivi-alcalini o fortemente acidi possono causare esplosioni in combinazione con parti in alluminio all'interno della lavastoviglie.

- Non utilizzare detergenti fortemente corrosivi-alcalini o fortemente acidi. Inoltre, non utilizzare in nessun caso detergenti commerciali o industriali in combinazione con parti in alluminio, come ad esempio il filtro antigrasso della cappa.

⚠ AVVERTENZA - Pericolo di incendio!

I depositi di grasso nei filtri antigrasso possono prendere fuoco.

- Pulire regolarmente il filtro antigrasso.

⚠ AVVERTENZA - Rischio di lesioni!

Le riparazioni eseguite in modo improprio sono pericolose.

- Solo il personale specializzato ha il diritto di riparare l'unità.
- Se l'unità è difettosa, avvisare il centro di assistenza autorizzato.

⚠ ATTENZIONE - Pericolo di scosse elettriche!

L'ingresso di umidità può causare scosse elettriche.

- Non utilizzare spugne bagnate.

2. PREVENZIONE DI DANNI MATERIALI

ATTENZION
E!acqua di condensa può portare a difetti causati dalla corrosione.

- Per evitare la formazione di condensa, accendere l'unità durante la cottura.

L'umidità che penetra nell'area degli elementi di comando può causare malfunzionamenti.

- Non pulire mai i comandi con un panno umido.

Una pulizia impropria può causare danni alle superfici.

- Seguire le istruzioni per la pulizia.
- Non utilizzare strumenti di pulizia affilati o abrasivi.
- Pulire le superfici in acciaio inossidabile solo nella direzione della levigatura.
- Non pulire mai gli elementi di comando con detergenti per acciaio inossidabile.

La fuoriuscita di condensa può danneggiare l'unità.

- Il tubo di scarico dell'aria deve essere installato con un angolo di almeno 1° rispetto all'unità.

Una pressione impropria sugli elementi decorativi può causarne la rottura.

- Non tirare gli elementi decorativi.
- Non appoggiare o appendere oggetti sugli elementi decorativi.

Danni alle superfici per mancata rimozione della pellicola protettiva.

- Prima del primo utilizzo, rimuovere la pellicola protettiva da tutte le parti dell'unità.

Le superfici verniciate dell'unità sono delicate.

- Protegge le superfici verniciate dai graffi.

3. TUTELA E RISPARMIO DELL'AMBIENTE

3.1 Smaltimento dell'imballo

La confezione è ecologica e riciclabile.

- Smaltire i componenti separatamente, a seconda della loro tipologia.

3.2 Risparmio energetico

Se segui queste istruzioni, la tua unità consumerà meno elettricità.
Adattare la velocità del ventilatore in base alla quantità di vapore generato.

- Una velocità della ventola inferiore significa un minore consumo di energia. Utilizzare il passaggio intensivo solo quando necessario.

In caso di grandi quantità di vapori selezionare preventivamente una velocità del ventilatore maggiore.

- La diffusione di odori sgradevoli nella stanza sarà ridotta.

Scollegare l'impianto di illuminazione se il suo funzionamento non è più necessario.

- Se l'impianto di illuminazione è disconnesso, non consuma più elettricità.

Pulire o sostituire i filtri agli intervalli specificati.

- L'efficienza del filtro viene mantenuta.

Mettere un coperchio sulla pentola di cottura.

- La quantità di vapore e condensa è ridotta.

Utilizzare le funzioni aggiuntive solo quando necessario.

- La disattivazione delle funzioni aggiuntive riduce il consumo di energia.

4. REGOLE DI INSTALLAZIONE

È possibile utilizzare l'unità in modalità di scarico dell'aria o in modalità di ricircolo dell'aria.

4.1 Funzionamento con aria di scarico

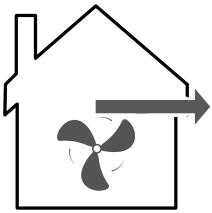

L'aria aspirata viene depurata dal filtro antigrasso e convogliata all'esterno attraverso un sistema di tubazioni. L'aria non deve essere scaricata attraverso un camino utilizzato per scaricare i gas di scarico di un dispositivo, gas o altri combustibili (non vale per le unità che utilizzano la tecnologia di ricircolo dell'aria).

- Se l'aria di scarico deve essere convogliata in un camino o canna fumaria non funzionante, occorre ottenere il consenso del personale competente.
- Se l'aria di scarico viene convogliata attraverso la parete esterna, deve essere utilizzato un canale passante attraverso la parete, la cui larghezza è pari al suo spessore.

4.2 Regime di ricircolo dell'aria

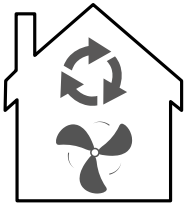

Per neutralizzare gli odori sgradevoli in modalità ricircolo aria, è necessario installare un filtro neutralizza odori sgradevoli. Per le diverse possibilità di utilizzo dell'unità in modalità ricircolo aria, nonché per gli accessori compatibili, consultare il catalogo o i rappresentanti
Locale.

4.3 Montaggio sicuro

Seguire queste istruzioni di sicurezza durante il montaggio dell'unità.

⚠ ATTENZIONE - Pericolo di avvelenamento!

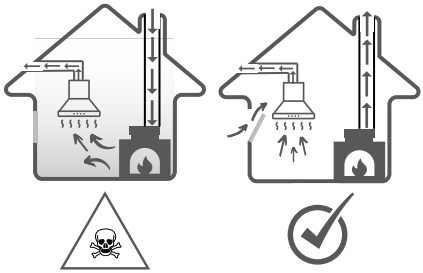

I gas di combustione ricircolati possono causare avvelenamento. Le fonti di riscaldamento dipendenti dall'aria ambiente (ad esempio stufe a gas, gasolio, legna o carbone, stufe permanenti, scaldabagni) prelevano l'aria comburente dall'ambiente in cui sono installate e convogliano i fumi all'esterno attraverso un impianto di scarico dei gas (ad esempio un camino). In combinazione con una cappa aspirante viene aspirata sia l'aria della cucina che quella delle stanze vicine.

Se non c'è abbastanza alimentazione d'aria, si forma una pressione negativa. I gas tossici del camino o del tubo di scarico vengono ricircolati nelle stanze della casa.
Garantire un'alimentazione d'aria sufficiente quando si utilizza l'unità in modalità aria di scarico e con una fonte di riscaldamento dipendente dall'aria ambiente.

- Il funzionamento senza rischi è possibile solo se il vuoto nell'installazione dell'ambiente della fonte di riscaldamento non supera i 4 Pa (0,04 mbar).

Ciò può essere ottenuto quando l'aria necessaria per la combustione può circolare attraverso aperture, ad es. porte, finestre, in combinazione con un'unità di alimentazione/scarico dell'aria o mediante altri mezzi tecnici. Un'unità di alimentazione/scarico dell'aria non garantisce autonomamente il rispetto del valore limite.

- Indipendentemente dalla situazione, chiedere la consulenza del personale specializzato, che può valutare l'intero complesso di ventilazione della casa e che può proporre la misura appropriata per la ventilazione.
- Se l'unità funziona esclusivamente in modalità di ricircolo dell'aria, il funzionamento

è possibile senza restrizioni.

I gas di combustione ricircolati possono causare avvelenamento.

- Se si installa una cappa con gruppo termico dipendente dall'aria ambiente, l'alimentazione della cappa deve essere dotata di un adeguato circuito di sicurezza.

I gas di combustione ricircolati possono causare avvelenamento.

- Non scaricare l'aria di scarico in un camino o canna fumaria in funzione.
- Non scaricare l'aria di scarico in una colonna utilizzata per ventilare il locale in cui è installato un caminetto.
- Se l'aria di scarico deve essere convogliata in un camino o scarico fumi non funzionante, occorre ottenere il consenso del personale specializzato competente.
- I gas di combustione ricircolati possono causare avvelenamento.

Se si installa una cappa con gruppo termico dipendente dall'aria ambiente, l'alimentazione della cappa deve essere dotata di un adeguato circuito di sicurezza.
I gas di combustione ricircolati possono causare avvelenamento.

- Non scaricare l'aria di scarico in un camino o canna fumaria in funzione.
- Non scaricare l'aria di scarico in una colonna utilizzata per ventilare il locale in cui è installato un caminetto.
- Se l'aria di scarico deve essere convogliata in un camino o scarico fumi non funzionante, occorre ottenere il consenso del personale specializzato competente.

⚠ ATTENZIONE - Pericolo di soffocamento!

I bambini possono avvolgersi nella confezione o tirarsela in testa, soffocando.

- Non lasciare i bambini vicino alla confezione.
- Non lasciare che i bambini giochino con il materiale di imballaggio.

⚠ AVVERTENZA - Pericolo di incendio!

I depositi di grasso nei filtri antigrasso possono prendere fuoco.

- È necessario rispettare le distanze di sicurezza prestabilite per evitare l'accumulo di calore.
- Presta attenzione alle informazioni sui tuoi dispositivi di cottura. Se le istruzioni di installazione del dispositivo di cottura indicano una distanza diversa, prendila
- considerare sempre la distanza maggiore. Se le zone cottura a gas ed elettriche vengono utilizzate insieme, si applica la distanza massima prescritta.
- I depositi di grasso nei filtri antigrasso possono prendere fuoco.
- Non lavorare mai con fiamme libere vicino all'unità (ad es. per deformazioni).
- Installare l'apparecchio in prossimità di un luogo di cottura a combustibile solido (es. legna o carbone) solo se racchiuso in un involucro non rimovibile. Non dovrebbero esserci scintille.

Ciò può essere ottenuto quando l'aria necessaria per la combustione può circolare attraverso aperture, ad es. porte, finestre, in combinazione con un'unità di alimentazione/scarico dell'aria o mediante altri mezzi tecnici. Un'unità di alimentazione/scarico dell'aria non garantisce autonomamente il rispetto del valore limite.

- Indipendentemente dalla situazione, chiedere la consulenza del personale specializzato, che può valutare l'intero complesso di ventilazione della casa e che può proporre la misura appropriata per la ventilazione.
- Se l'unità funziona esclusivamente in modalità di ricircolo dell'aria, il funzionamento

è possibile senza restrizioni.

I gas di combustione ricircolati possono causare avvelenamento.

- Se si installa una cappa con gruppo termico dipendente dall'aria ambiente, l'alimentazione della cappa deve essere dotata di un adeguato circuito di sicurezza.

I gas di combustione ricircolati possono causare avvelenamento.

- Non scaricare l'aria di scarico in un camino o canna fumaria in funzione.
- Non scaricare l'aria di scarico in una colonna utilizzata per ventilare il locale in cui è installato un caminetto.
- Se l'aria di scarico deve essere convogliata in un camino o scarico fumi non funzionante, occorre ottenere il consenso del personale specializzato competente.
- I gas di combustione ricircolati possono causare avvelenamento.

Se si installa una cappa con gruppo termico dipendente dall'aria ambiente, l'alimentazione della cappa deve essere dotata di un adeguato circuito di sicurezza.
I gas di combustione ricircolati possono causare avvelenamento.

- Non scaricare l'aria di scarico in un camino o canna fumaria in funzione.
- Non scaricare l'aria di scarico in una colonna utilizzata per ventilare il locale in cui è installato un caminetto.
- Se l'aria di scarico deve essere convogliata in un camino o scarico fumi non funzionante, occorre ottenere il consenso del personale specializzato competente.

⚠ ATTENZIONE - Pericolo di soffocamento!

I bambini possono avvolgersi nella confezione o tirarsela in testa, soffocando.

- Non lasciare i bambini vicino alla confezione.
- Non lasciare che i bambini giochino con il materiale di imballaggio.

⚠ AVVERTENZA - Pericolo di incendio!

I depositi di grasso nei filtri antigrasso possono prendere fuoco.

- È necessario rispettare le distanze di sicurezza prestabilite per evitare l'accumulo di calore.
- Presta attenzione alle informazioni sui tuoi dispositivi di cottura. Se le istruzioni di installazione del dispositivo di cottura indicano una distanza diversa, prendila
- considerare sempre la distanza maggiore. Se le zone cottura a gas ed elettriche vengono utilizzate insieme, si applica la distanza massima prescritta.
- I depositi di grasso nei filtri antigrasso possono prendere fuoco.
- Non lavorare mai con fiamme libere vicino all'unità (ad es. per deformazioni).
- Installare l'apparecchio in prossimità di un luogo di cottura a combustibile solido (es. legna o carbone) solo se racchiuso in un involucro non rimovibile. Non dovrebbero esserci scintille.

- La spina del cavo di rete deve essere accessibile dopo il montaggio dell'unità.
- Se ciò non è possibile, è necessario installare un separatore di fase nell'impianto elettrico permanente per tutti i poli secondo le condizioni della categoria di sovratensione III nelle norme di installazione.
- L'installazione elettrica fissa può essere eseguita solo da un elettricista qualificato. Si consiglia di installare un interruttore automatico con protezione differenziale (interruttore FI) nel circuito di alimentazione dell'unità.
- I componenti con spigoli vivi all'interno dell'unità possono danneggiare il cavo di collegamento.
- Non piegare o bloccare il cavo di collegamento.
- Questa unità è conforme alle normative antiparassitarie CE.
- L'unità corrisponde alla classe di protezione 1. Pertanto, può essere utilizzata solo con un collegamento elettrico con un conduttore di protezione.
- Durante l'installazione l'unità non deve essere collegata alla rete di alimentazione. Assicurarsi che la protezione dal contatto sia fornita durante il montaggio.

4.6 Osservazioni relative alle condizioni di installazione

- Montare l'unità in un mobile da cucina.
- Per il montaggio di ulteriori accessori speciali, seguire le istruzioni di installazione allegate.
- Per una cattura ottimale del vapore, l'unità deve essere montata centralmente sopra il piano di cottura.

4.7 Osservazioni relative al tubo di ventilazione

Il produttore dell'unità non offre alcuna garanzia in caso di reclami relativi al percorso dei tubi di scarico.

- Utilizzare un tubo di scarico corto e diritto con un diametro il più ampio possibile.
- Tubi di scarico aria lunghi e ruvidi con molte curve o piccoli diametri riducono la capacità di aspirazione e aumentano la rumorosità del ventilatore.
- Non utilizzare tubi di scarico dell'aria realizzati con materiali infiammabili.
- Per evitare il ricircolo della condensa, installare il tubo di aspirazione dell'aria con un'inclinazione di almeno 1° rispetto all'unità.

Tubi tondi Utilizzare tubi tondi con un diametro interno di 150 mm (consigliato) o almeno 120 mm.

Canali piatti

Utilizzare canali piatti la cui sezione interna corrisponda al diametro del tubo tondo:

- Il diametro di 150 mm corrisponde a una dimensione di circa 177 cm².
- Il diametro di 120 mm corrisponde a una dimensione di circa 113 cm².
- Per diametri che si discostano da questi valori, devono essere utilizzate strisce di tenuta.
- Non utilizzare canali piatti con curve strette.

4.8 Indicazioni relative alla modalità di funzionamento con evacuazione dell'aria

Nel funzionamento con scarico dell'aria è necessario prevedere una valvola di non ritorno per impedire l'ingresso di aria e impurità dall'esterno.

Osservazioni

Se l'unità non è dotata di valvola di non ritorno, è possibile acquistarla separatamente presso negozi specializzati.

Se l'aria di scarico viene convogliata attraverso la parete esterna, deve essere utilizzato un canale passante attraverso la parete, la cui larghezza è pari al suo spessore.

4.9 Indicazioni relative alla modalità di funzionamento con ricircolo aria

L'unità deve essere utilizzata solo installata in posizione fissa e con le tubazioni collegate.

5. INSTALLAZIONE

ATTENZIONE!

Questa unità è progettata per essere installata in un mobile.
Si prega di tenerne conto durante il montaggio dell'unità.

5.1 Pacchetto di consegna

Dopo aver disimballato, verificare che la consegna sia completa e che tutte le parti siano esenti da eventuali danni dovuti al trasporto. Vedere immagine 1

1.- cappa aspirante
2.- valvola di non ritorno
3.- riduttore 150 - 120 mm
4.- Filtro al carbone KCF4

5.2 Dimensioni dell'unità (mm)

Vedi immagini 2a 2b 2c 2d

5.3 Distanze di sicurezza

Rispettare le distanze di sicurezza dall'unità (calcolate in mm). Vedi immagine 3

5.4 Controllo dei mobili

1. Verificare che i mobili da incasso siano posizionati orizzontalmente e abbiano una capacità portante sufficiente.

Nota: seguire le specifiche del produttore per quanto riguarda la capacità portante dei mobili integrati.

2. Assicurarsi che i mobili da incasso possano resistere a temperature fino a 90 °C.
3. Assicurarsi che i mobili integrati consentano l'installazione dell'unità anche dopo aver eseguito il taglio.

5.5 Fasi di installazione

Nota! Non collegare il cavo di alimentazione finché l'installazione non è completata!
Nota! Quando la cappa e l'apparecchiatura alimentata da fonti di energia diverse dall'elettricità funzionano contemporaneamente, la pressione negativa nella stanza non deve superare (4×10^{-5} bar).
Chiedi a una seconda persona di aiutarti con l'installazione.

1. Praticare l'apertura di installazione nella parete del mobile sotto la quale verrà montata la cappa. Utilizzare le dimensioni mostrate nell'immagine (calcolate in mm) come guida. Vedi immagine 4a
2. Inserire la cappa nel corpo del mobile.
Assicurarsi che le clip elastiche siano fissate al corpo del mobile su entrambi i lati. Vedere le immagini 4b e 4c
3. Regolare le viti 1, 2, 3 e 4 finché le flange su entrambi i lati non siano fissate al corpo del mobile. Vedere l'immagine 4d

5.6 Installazione dei filtri antigrasso

ATTENZIONE!
Se il filtro antigrasso cade, potrebbe danneggiare la zona di cottura sottostante. Tenere saldamente il filtro durante l'installazione.
Vedere l'immagine 5a e 5b per l'installazione del/i filtro/i antigrasso.

5.7 Dimensioni dello scarico (mm)

Vedi immagine 6

5.8 Installazione della valvola di non ritorno

Posizionare la valvola di non ritorno sul raccordo della cappa e fissarla. Vedere l'immagine 7

5.9 Collegamento al sistema di scarico dell'aria

1. Collegare il tubo di scarico dell'aria (accessorio non incluso) al raccordo della cappa.
Vedi immagine 8
2. Sigillare tutti i giunti.

5.10 Installazione dell'adattatore dell'aria (riduzione)

1. Fissare il riduttore da 150 mm di diametro al raccordo della cappa. Vedi immagine 9a
2. Collegare il tubo di scarico da 120 mm di diametro al riduttore. Vedere l'immagine. 9b
3. Sigillare i giunti.

Kit filtro al carbone (codice: KCF4) per il funzionamento in modalità ricircolo aria

In modalità di ricircolo dell'aria, i filtri a carbone attivo catturano le sostanze che causano odori sgradevoli. Sostituendo regolarmente i filtri a carbone attivo, si garantisce un elevato livello di eliminazione degli odori. I filtri antiodore a carbone attivo non possono essere puliti o rigenerati.

5.11 Montaggio del kit filtro al carbone KCF4

1. Spegnere l'unità.
2. Rimuovere i filtri antigrasso.
3. Posizionare i filtri al carbone KCF4 all'interno dell'unità, a sinistra e a destra del motore.
4. Allineare correttamente il filtro con il sistema di montaggio sul motore e fissarlo. Vedi immagine 10a
5. Ruotare in senso orario per una tenuta sicura, ogni filtro separatamente. Vedi immagine 10b
6. Dopo aver installato entrambi i filtri KCF4, reinstallare i filtri antigrasso.

5.12 Rimozione del kit filtro al carbone KCF4

1. Spegnere l'unità.
2. Rimuovere i filtri antigrasso.
3. Ruotare ciascun filtro KCF4 in senso antiorario e tirarlo via dal lato del motore. Vedere l'immagine 11a
4. Rimuovere i filtri al carbone KCF4 dall'unità. Vedi immagine 11b

5.13 Collegamento al sistema di ricircolo dell'aria

1. Montare i filtri al carbone per gli odori (codice: KCF4) – accessorio opzionale.
2. Collegare il tubo di scarico dell'aria al raccordo della cappa (accessorio opzionale).
3. Collegare il tubo all'apertura nel mobile da incasso.
4. Fissare la griglia di scarico al mobile da incasso in modo che il suo collegamento si adatti al tubo di scarico.
5. Sigillare i giunti.

5.14 Collegamento elettrico

Inserire la spina in una presa dotata di messa a terra di protezione.

5.15 Smontaggio dell'unità AVVERTENZA – Rischio di lesioni!

I componenti all'interno dell'unità potrebbero avere bordi taglienti. Indossare guanti protettivi.

1. Scollegare l'unità dalla rete elettrica.
2. Scollegare il tubo di scarico dell'aria.
3. Se necessario, aprire il coperchio del filtro (per i modelli dotati di questo coperchio).
4. Rimuovere il filtro antigrasso. Per evitare danni, non piegare il filtro antigrasso.
5. Scollegare il cablaggio del pannello di controllo e il cablaggio del sistema di illuminazione.
6. Allentare le viti che fissano l'unità al mobile incorporato.
7. Abbassare lentamente l'unità.

6. USO E FUNZIONI

ATTENZIONE! Le lampade a LED non devono essere coperte con isolanti termici o altri materiali.
NOTA! Accendere le luci a LED solo quando la cappa è in funzione. Non utilizzare le luci per illuminare la stanza. Non toccare le lampade a LED entro 30 minuti dall'utilizzo dell'unità.

6.1 Pannello di controllo

Tramite gli elementi di comando è possibile impostare tutte le funzioni dell'unità e ricevere informazioni sullo stato operativo.

⏻	Accendere/spegnere il motore.
–	Diminuire la velocità della ventola
8	Visualizza la velocità della ventola: 1 = bassa, 2 = media, 3 = alta, Boost.
+	Aumentare la velocità della ventola
☀	Accendi/spegni la luce
□	Sensore di controllo gestuale

Funzione Boost

Quando la cappa è in funzione, premere il tasto "+" per 3 secondi per impostare la ventola alla massima velocità (funzione Boost). La spia corrispondente lampeggerà.
Premere un pulsante qualsiasi oppure dopo 5 minuti la velocità della ventola tornerà automaticamente al livello 3.

Impostazione della funzione di spegnimento ritardato

Con la cappa in funzione, premere contemporaneamente i tasti "–" e "+" per 3 secondi per attivare lo spegnimento ritardato di 5 minuti. Il tasto lampeggerà, indicando l'inizio del conto alla rovescia. Trascorso il tempo, tutti i tasti si spegneranno. Premere un tasto qualsiasi, oppure dopo 5 secondi la cappa entrerà in modalità standby. Per annullare la funzione di spegnimento ritardato, premere contemporaneamente i tasti "–" e "+" finché i tasti non smettono di lampeggiare.

Controllo dei gesti

- In modalità standby, muovere la mano da sinistra a destra sui due sensori. La ventola si avvierà alla velocità 1 e le luci si accenderanno contemporaneamente.
- Quando la ventola funziona al livello di velocità 1, muovere la mano da sinistra a destra sui sensori per aumentare la velocità della ventola.
- Quando il ventilatore è in funzione al livello di velocità 3, muovere la mano da sinistra a destra sui sensori per attivare la funzione Boost. Il ventilatore tornerà automaticamente al livello di velocità 3 dopo 5 minuti.
- Quando la ventola è in funzione, muovere la mano da destra a sinistra sui sensori per attivare la funzione di spegnimento ritardato (tempo di ritardo: 5 minuti).
- Quando la cappa è in modalità di spegnimento ritardato, muovere la mano da destra a sinistra sui sensori per spegnerla immediatamente.

Nota: per ottenere prestazioni ottimali, per il controllo tramite gesti, tieni la mano entro 20 cm dal pannello di controllo.

7. RISOLUZIONE DEI PROBLEMI

Difetti minori possono essere risolti da soli. Prima di contattare il centro di assistenza, consultare le informazioni sulla risoluzione dei problemi. In questo modo eviti spese inutili.

⚠ AVVERTENZA - Rischio di lesioni!

Le riparazioni eseguite in modo improprio sono pericolose.

- Solo il personale specializzato ha il diritto di riparare l'unità.
- Se l'unità è difettosa, avvisare il centro di assistenza autorizzato.

⚠ ATTENZIONE - Pericolo di scosse elettriche!

Le riparazioni eseguite in modo improprio sono pericolose.

- Solo il personale specializzato è autorizzato a eseguire lavori di riparazione livello di unità.
- Per la riparazione dell'unità devono essere utilizzati solo pezzi di ricambio originali.
- Se il cavo di alimentazione di questa unità viene danneggiato, deve essere sostituito da una persona qualificata e addestrata.

7.1 Sostituzione di lampade a LED difettose

Le lampade a LED difettose possono essere sostituite solo dal personale di assistenza del produttore o da uno specialista qualificato (elettricista).

7.2 Errori operativi

Fallimento	Cause e rimedio dei difetti
L'illuminazione a LED è accesa, ma la ventola non si accende.	• La turbina del ventilatore è bloccata. • Il motore è danneggiato. Spegnere l'unità e chiamare una persona autorizzata per eseguire la riparazione
Né l'illuminazione a LED né la ventola funzionano.	• Modulo LED bruciato. • Il cavo di alimentazione non è collegato correttamente. Inserire saldamente la spina nella presa.
L'unità emette forti vibrazioni.	• La turbina del ventilatore è danneggiata. • Il motore del ventilatore non è fissato saldamente. • L'unità non è fissata correttamente al supporto. Spegnere l'unità e riparare solo con l'aiuto di personale di assistenza qualificato. Abbassare l'unità e verificare che la staffa sia nella posizione corretta.
Potenza di aspirazione dell'aria è ridotto.	• Troppa distanza tra l'unità e il piano di cottura. Regolare nuovamente la distanza rispettando le distanze di sicurezza. L'immissione di aria fresca nella stanza non è sufficiente a compensare l'aria di scarico.

8. PULIZIA E MANUTENZIONE

Per garantire un funzionamento ottimale dell'unità per un lungo periodo di tempo, pulire e curare con cura.

8.1 Prodotti per la pulizia

ATTENZIONE!

Detergenti inappropriati possono danneggiare la superficie dell'unità.

- Non utilizzare detergenti taglienti o abrasivi.
- Non utilizzare detergenti ad alto contenuto di alcol.
- Non utilizzare mai spugne metalliche o spugne dure per piatti.
- Non utilizzare prodotti speciali per la pulizia a caldo.
- Utilizzare detergenti per vetri, raschietti per vetro o prodotti per la cura dell'acciaio inossidabile solo se consigliati nelle istruzioni per la pulizia del componente specifico.
- Lavare accuratamente i panni nuovi prima dell'uso.

8.2 Pulizia dell'unità

Pulire l'unità come indicato per evitare danni a vari componenti e superfici dovuti a una pulizia impropria con prodotti per la pulizia inappropriati.

⚠ ATTENZIONE - Pericolo di esplosione!

Detergenti fortemente corrosivi-alcalini o fortemente acidi possono causare esplosioni in combinazione con parti in alluminio all'interno della lavastoviglie.

- Non utilizzare detergenti fortemente corrosivi-alcalini o fortemente acidi. Inoltre, non utilizzare in nessun caso detergenti commerciali o industriali in combinazione con parti in alluminio, come ad esempio il filtro antigrasso.

⚠ ATTENZIONE - Pericolo di scosse elettriche!

La penetrazione di umidità all'interno dell'unità può causare scosse elettriche.

- Prima della pulizia, togliere la spina dalla presa o scollegare i fusibili dal quadro elettrico fusibili.
- Non utilizzare pulitori a getto di vapore o a pressione per pulire l'unità.

⚠ ATTENZIONE - Rischio di ustioni!

L'unità si riscalda durante il funzionamento.

- Lasciare raffreddare l'unità prima di pulirla.

⚠ AVVERTENZA - Rischio di lesioni!

I componenti all'interno dell'unità possono avere spigoli vivi.

- Pulire accuratamente l'interno dell'unità.

1. Seguire le informazioni sui prodotti per la pulizia.
2. A seconda della superficie, pulire come segue:
   - Pulire le superfici in acciaio inossidabile utilizzando una spugna e una soluzione di acqua calda e detersivo per piatti, strofinando nella direzione della carteggiatura.
   - Pulire le superfici verniciate utilizzando una spugna e una soluzione di acqua calda e detersivo per piatti.
   - Pulire le superfici in alluminio utilizzando un panno morbido e un detergente per vetri.
   - Pulire le superfici in plastica utilizzando un panno morbido e un detergente per vetri.
   - Pulire le superfici in vetro utilizzando un panno morbido e un detergente per vetri.
3. Pulire successivamente con un panno morbido.
4. Per le superfici in acciaio inossidabile, applicare uno strato sottile di prodotto per la cura dell'acciaio inossidabile con un panno morbido.

8.3 Pulizia degli elementi di comando

⚠ ATTENZIONE - Pericolo di scossa elettrica!

L'ingresso di umidità può causare scosse elettriche.
Non utilizzare spugne bagnate.
1. Seguire le informazioni sui prodotti per la pulizia.
2. Pulire con una spugna umida e una soluzione detergente calda.
3. Pulire successivamente con un panno morbido.

8.4 Pulizia manuale del filtro antigrasso

I filtri antigrasso trattengono le particelle di grasso dal vapore della cucina. La pulizia regolare dei filtri antigrasso garantisce un'elevata capacità di filtraggio dei grassi.

⚠ AVVERTENZA - Pericolo di incendio!

I depositi di grasso nei filtri antigrasso possono prendere fuoco.
1. Osservare le informazioni sui prodotti per la pulizia.
2. Immergere i filtri antigrasso in una soluzione detergente calda.

In caso di incrostazioni persistenti è possibile utilizzare uno speciale prodotto sciogligrassi.
3. Sciacquare accuratamente i filtri antigrasso.
4. Lasciare asciugare i filtri antigrasso.

8.5 Pulizia dei filtri antigrasso in lavastoviglie

I filtri antigrasso trattengono le particelle di grasso dal vapore della cucina. La pulizia regolare dei filtri antigrasso garantisce un'elevata capacità di filtraggio dei grassi.

⚠ AVVERTENZA - Pericolo di incendio!

I depositi di grasso nei filtri antigrasso possono prendere fuoco.

ATTENZIONE!

I filtri antigrasso possono essere danneggiati se schiacciati.
- Non schiacciare i filtri antigrasso.

Nota: il lavaggio dei filtri antigrasso in lavastoviglie può causare un leggero scolorimento. Le decolorazioni non hanno alcuna influenza sul funzionamento dei filtri antigrasso.
1. Osservare le informazioni sui prodotti per la pulizia.
2. Posizionare liberamente i filtri antigrasso all'interno della lavastoviglie. I filtri antigrasso con depositi persistenti non devono essere lavati in lavastoviglie.

In caso di incrostazioni persistenti è possibile utilizzare uno speciale prodotto sciogligrassi.
3. Accendi la lavastoviglie. Quando si regola la temperatura, selezionare il valore massimo 70 °C.
4. Lasciare asciugare i filtri antigrasso.

9. ACCESSORI

YÈ possibile acquistare accessori da partner locali/negozi online. Utilizzare solo accessori originali progettati specificamente per il modello dell'unità. Gli accessori sono progettati specificamente per l'unità. Per sapere quali accessori sono adatti alla tua unità, consulta il catalogo o il nostro sito web www.kompatic.com

Accessorio	Codice prodotto
Filtro antigrasso (1 pz.)	KAF23B
Filtro antigrasso - Bianco (1 pz.)	KAF23W
Kit filtro carbone KCF4 (2 pz.)	KCF4

10. SMALTIMENTO

Consegna della vecchia unità

Grazie al riciclaggio ecologico, è possibile riutilizzare preziose materie prime. Smaltire l'unità in modo ecologico. Informazioni sulle attuali modalità di smaltimento ecologico delle unità possono essere ottenute da distributori commerciali specializzati, ma anche dal comune o dall'amministrazione locale.

Questa unità è contrassegnata in conformità alla direttiva europea 2012/19/UE relativa ai vecchi dispositivi elettrici ed elettronici (rifiuti di apparecchiature elettriche ed elettroniche – RAEE). La direttiva prescrive il quadro per il ritiro, valido per tutta la durata
UE, e il recupero dei vecchi dispositivi.

Per Kompatic WEEE/Imballaggio/Batteria nell'UE
Si prega di scansionare qui il codice QR

Grazie per aver scelto Kompatic!

Per una consulenza esperta sui tuoi elettrodomestici Kompatic, assistenza o riparazioni, contattaci all'indirizzo www.kompatic.com/warranty

Altri dettagli aggiuntivi su questo prodotto:

- Informazione
- Specifiche tecniche
- Etichetta energetica

consultabile accedendo www.kompatic.com

Produttore e importatore:
INTAX TRADING SRL
14B Ion Creangă Str., Otopeni, Ilfov, Romania
Telefono (+40) 318 246 246. Fax (+40) 214 203 151
office@intaxtrading.com
www.intaxtrading.com

TARTALOM

1. BIZTONSÁG 111
2. ANYAGI KÁROK MEGELŐZÉSE 114
3. KÖRNYEZETVÉDELEM ÉS MEGTAKARÍTÁS 114
4. TELEPÍTÉSI SZABÁLYOK 115
5. TELEPÍTÉS 119
6. HASZNÁLAT ÉS FUNKCIÓK 121
7. HIBAELHÁRÍTÁS 123
8. TISZTÍTÁS ÉS KARBANTARTÁS 124
9. TARTOZÉKOK 125
10. ÁRTALMATLANÍTÁS 126

Megjegyzés: Jelen felhasználói és telepítési kézikönyv eredeti szövege angol nyelvűnek tekintendő. Minden más nyelven megadott utasítást elektronikus úton fordítottak le. Fordítási hiba vagy félreértés esetén a referenciaszöveg angol nyelvűnek minősül. Ez a felhasználói kézikönyv gondosan lett megtervezve, de előfordulhatnak bizonyos hiányosságok, pontatlanságok vagy kétértelműségek; ezért a javításokat a support@kompatic.com e-mail címen jelezze.

⚠ 1. BIZTONSÁG

Tartsa be a következő biztonsági utasításokat.

1.1 Általános utasítások

- Olvassa el figyelmesen ezt a kézikönyvet.
- Őrizze meg az utasításokat és a gyártó információit későbbi használatra vagy a következő tulajdonosnak való továbbadásra.
- A készüléket nem szabad üzembe helyezni, ha az a szállítás során megsérült.

1.2 Rendeltetés szerinti felhasználás

Ezt a készüléket kizárólag háztartási használatra tervezték.
Vegye figyelembe a speciális telepítési utasításokat.
A használat biztonságát csak a szerelési útmutatónak megfelelő szakszerű összeszerelés garantálja. A telepítő felelős a telepítés helyén a hibátlan működésért.
Csak ezt az egységet használja:

- főzőgőz elszívására.
- saját otthonában és zárt helyiségekben a hazai környezetben.
- 2000 m tengerszint feletti magasságig.

Ne használja a készüléket:

- külső időzítővel.

1.3 Felhasználói kör korlátozása

Ezt az egységet 8 éven felüli gyermekek és csökkent fizikai, érzékszervi vagy szellemi képességekkel rendelkező, illetve tapasztalattal és/vagy tudással nem rendelkező személyek csak akkor használhatják, ha felügyelet alatt állnak, vagy kioktatták őket az egység biztonságos használatára, és megértették őket. az ebből fakadó veszélyeket. Gyermekek nem játszhatnak a készülékkel. A felhasználó által végzett tisztítást és karbantartást gyermekek nem végezhetik, kivéve, ha 15 évesnél idősebbek és felügyelet alatt állnak. A 8 év alatti gyermekeket távol kell tartani a készüléktől és a tápkábeltől.

1.4 Biztonságos használat

⚠ FIGYELMEZTETÉS - Fulladásveszély!

A gyerekek beletekerhetik magukat a csomagolásba, vagy a fejükre húzhatják, fulladozva.

- Ne hagyjon gyermekeket a csomagolás közelében.
- Ne engedje, hogy gyerekek játsszanak a csomagolóanyaggal.

A gyerekek beszívhatják vagy lenyelhetik az apró részeket, és megfulladhatnak.

- Az apró alkatrészeket tartsa távol a gyermekektől..
- Ne hagyja, hogy gyerekek játsszanak kis alkatrészekkel.

⚠ FIGYELMEZTETÉS - Mérgezésveszély!

A visszavezetett égési gázok mérgezést okozhatnak. A helyiséglevegőtől függő fűtőforrások (például gáz-, olaj-, fa- vagy szénfűtők, állandó fűtőtestek, vízmelegítők) égési levegőt szívnak ki abból a térből, ahol be vannak szerelve, és az égett gázokat egy gázelszívó berendezésen keresztül a szabadba vezetik. (például egy kémény). A páraelszívóval kombinálva a konyha levegője és a szomszédos szobák levegője is beszívásra kerül.

Ha nincs elegendő levegőellátás, negatív nyomás alakul ki. A kéményből vagy a kipufogócsőből származó mérgező gázok visszakerülnek a ház helyiségeibe.

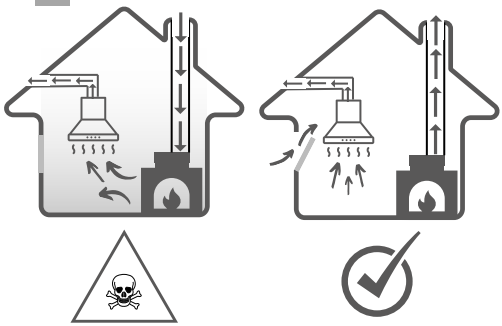

- Gondoskodjon elegendő levegőellátásról, ha a berendezést elszívott levegő üzemmódban használja, és szobalevegőtől függő fűtési forrással használja.

- Kockázatmentes működés csak akkor lehetséges, ha a negatív nyomás a térben a fűtési forrás beépítése nem haladja meg a 4 Pa-t (0,04 mbar). Ez akkor érhető el, ha az égéshez szükséges levegő nyílásokon, pl. ajtókon, ablakokon keresztül keringhet, légbefúvó/elszívó egységgel kombinálva vagy más műszaki eszközzel. A levegő befúvó/elszívó egység önállóan nem biztosítja a határérték betartását.
- A helyzettől függetlenül kérje szakembereink ajánlását, akik értékelni tudják a ház teljes szellőztetési komplexumát, és javaslatot tudnak tenni a megfelelő szellőztetési intézkedésre. Ha az egység kizárólag levegőkeringetés üzemmódban működik, a működés korlátozások nélkül lehetséges.

⚠ FIGYELMEZTETÉS - Tűzveszély!

A zsírszűrőkben lévő zsírlerakódások meggyulladhatnak.

- Soha ne működtesse a készüléket zsírszűrő nélkül.
- Rendszeresen tisztítsa meg a zsírszűrőt.
- Soha ne dolgozzon nyílt lánggal a készülék közelében (pl. ne lángoljon).
- Ne telepítse a készüléket szilárd tüzelőanyaggal működő fűtőberendezés (pl. fa vagy szén) közelébe, kivéve, ha a fűtőberendezésnek van lezárt, nem eltávolítható burkolata. A főzőfelület közelében nem lehet szikra.
- A forró olaj és zsírok gyorsan meggyulladnak. A forró olajat és zsírokat mindig felügyelni kell.
- Soha ne próbálja meg vízzel eloltani az égő olaj- vagy zsírrészecskéket.

Húzza ki a tűzhelyet. Óvatosan oltsuk el a lángokat egy takaró, tűzoltó takaró segítségével vagy hasonló tárgyat. Azok a gázfőzőzónák, amelyekre nem helyeznek edényt, működés közben erős hőt bocsátanak ki. A felülre szerelt szellőzőegység megsérülhet vagy meggyulladhat.

- A gázfőzőzónákat csak úgy használja, hogy edényt helyez rájuk.

Több gázfőzőzóna egyidejű működése esetén erős hő szabadul fel. A tetejére szerelt szellőzőegység megsérülhet vagy meggyulladhat.

- A gázfőzőzónákat csak egy edényre helyezve használja.
- Állítsa be a legmagasabb szellőzési beállítást.
- Soha ne használjon egyszerre két nagy lángú gázfőzőzónát hosszú ideig
- több mint 15 perc. Egy nagy égőnek két főzőzóna felel meg.
- Soha ne használjon 5 kW-nál nagyobb teljesítményű nagy égőt és nagyobb lángot ennél hosszabb ideig
- 15 perc, például a wokégő.

⚠ FIGYELMEZTETÉS - Égési sérülésveszély!

Használat közben a hozzáférhető részek felforrósodnak.
Soha ne érintse meg a forró felületeket.
Tartsa távol a gyermekeket.
Az egység működés közben felmelegszik.
Tisztítás előtt hagyja kihűlni a készüléket.

⚠ FIGYELMEZTETÉS - Sérülésveszély!

A készülék belsejében lévő alkatrészek éles szélűek lehetnek.

- Gondosan tisztítsa meg a készülék belsejét.

Az elektromos vagy mechanikai szerkezet megváltoztatása veszélyes és hibás működéshez vezethet.

- Ne végezzen semmilyen változtatást az elektromos vagy mechanikai szerkezeten.

A szűrő fedele vibrálhat (ha az egységmodell ilyen burkolattal van felszerelve)

- Lassan nyissa ki a szűrő fedelét.
- Nyitáskor tartsa erősen a szűrőfedelet, amíg le nem mozdul.
- Lassan zárja le a szűrő fedelét.

A LED-ek fénye nagyon erős, és befolyásolhatja a látást (1. kockázati csoport).
Ne nézzen közvetlenül a világító LED-be 100 másodpercnél tovább.

⚠ FIGYELMEZTETÉS - Áramütés veszélye!

A készülék belsejébe jutó nedvesség áramütést okozhat.

- Tisztítás előtt húzza ki a dugót a konnektorból, vagy húzza ki a biztosítékokat a biztosítékpanelből.
- Ne használjon nyomássugaras vagy gőzsugaras tisztítószert a készülék tisztításához.

⚠ FIGYELMEZTETÉS - Robbanásveszély!

Az erősen maró-lúgos vagy erősen savas tisztítószerek robbanást okozhatnak a mosogatógép belsejében lévő alumínium alkatrészekkel kombinálva.

- Ne használjon erősen maró-lúgos vagy erősen savas tisztítószereket. Ezenkívül semmilyen körülmények között ne használjon kereskedelmi vagy ipari mosószereket alumínium alkatrészekkel, például a páraelszívó zsírszűrőjével együtt.

⚠ FIGYELMEZTETÉS - Tűzveszély!

A zsírszűrőkben lévő zsírlerakódások meggyulladhatnak.

- Rendszeresen tisztítsa meg a zsírszűrőt.

⚠ FIGYELMEZTETÉS - Sérülésveszély!

A nem megfelelően elvégzett javítások veszélyesek.

- Csak szakképzett személyzet jogosult a készülék javítására.
- Ha az egység hibás, értesítse a hivatalos szervizközpontot.

⚠ FIGYELMEZTETÉS - Áramütés veszélye!

A nedvesség behatolása áramütést okozhat.

- Ne használjon nedves szivacsokat.

2. ANYAGI KÁROK MEGELŐZÉSE

FIGYELEM!

A kondenzvíz korrózió által okozott hibákhoz vezethet.

- A páralecsapódás elkerülése érdekében főzés közben kapcsolja be a készüléket.

A vezérlőelemek területére jutó nedvesség meghibásodást okozhat.

- Soha ne tisztítsa a kezelőszerveket nedves ruhával.

A nem megfelelő tisztítás károsíthatja a felületeket.

- Kövesse a tisztítási utasításokat.
- Ne használjon éles vagy súroló hatású tisztítószerszámokat.
- A rozsdamentes acél felületeket csak a csiszolás irányában tisztítsa.
- Soha ne tisztítsa a kezelőelemeket rozsdamentes acél tisztítószerekkel.

A kifolyó kondenzvíz károsíthatja a készüléket.

- A levegőelvezető csövet az egységhez képest legalább 1°-os szögben kell felszerelni.

A díszítőelemekre gyakorolt nem megfelelő nyomás miatt azok eltörhetnek.

- Ne húzza meg a díszítőelemeket.
- Ne helyezzen és ne akasszon tárgyakat a díszítőelemekre.

Felületi sérülések a védőfólia eltávolítása miatt.

- Az első használat előtt távolítsa el a védőfóliát a készülék minden részéről.

Az egység festett felületei finomak.

- A festett felületeket óvja a karcolásoktól.

3. KÖRNYEZETVÉDELEM ÉS TAKARÉKOSSÁG

3.1 A csomagolás ártalmatlanítása

A csomagolás ökológiai és újrahasznosítható.

- Az alkatrészeket típusuktól függően külön dobja ki.

3.2 Energiatakarékosság

Ha követi ezeket az utasításokat, a készülék kevesebb áramot fogyaszt.

Állítsa be a ventilátor sebességét a keletkező gőz mennyiségének megfelelően.

- Az alacsonyabb ventilátor fordulatszám alacsonyabb energiafogyasztást jelent. Intenzív lépést csak szükség esetén használjon.

Nagy mennyiségű gőz esetén előre válasszon magasabb ventilátorsebességet.

- Csökken a kellemetlen szagok eloszlása a helyiségben.

Válassza le a világítási rendszert, ha a működésére már nincs szükség.

- Ha a világítási rendszert leválasztják, az már nem fogyaszt áramot.

Tisztítsa meg vagy cserélje ki a szűrőket a megadott időközönként.

- A szűrő hatékonysága megmarad.

Helyezzen fedőt a főzőedényre.

- A gőz és a kondenzáció mennyisége csökken.

A kiegészítő funkciókat csak szükség esetén használja.

- A további funkciók letiltása csökkenti az energiafogyasztást.

4. TELEPÍTÉSI SZABÁLYOK

Használhatja a készüléket levegőelszívó üzemmódban vagy levegőkeringetés üzemmódban.

4.1 Üzemeltetés elszívott levegővel

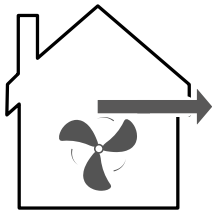

A beszívott levegőt a zsírszűrő tisztítja, és egy csőrendszeren keresztül juttatja el a külső környezetbe. A levegőt nem szabad olyan kéményen keresztül elvezetni, amely egy készülékből, gázból vagy egyéb tüzelőanyagból származó füstgázok elvezetésére szolgál (levegő-visszavezetéses technológiát alkalmazó egységekre nem vonatkozik).

- Ha az elszívott levegőt nem üzemelő kéménybe vagy égéstermék-elvezetőbe kívánják vezetni, az illetékes személyzet hozzájárulását kell kérni.
- Ha az elszívott levegőt a külső falon keresztül vezetjük, akkor a falon átmenő csatornát kell alkalmazni, amelynek szélessége megegyezik a vastagságával.

4.2 Levegő-keringetési rendszer

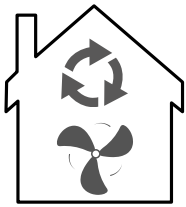

A levegő keringtetési üzemmódban a kellemetlen szagok semlegesítéséhez be kell szerelni egy kellemetlen szag-semlegesítő szűrőt. Az egység levegőkeringetéses üzemmódban való használatának különböző lehetőségeiről, valamint a kompatibilis tartozékokról a katalógusban vagy a helyi képviselőknél tájékozódhat.

4.3 Biztonságos szerelés

Az egység felszerelésekor kövesse ezeket a biztonsági utasításokat.

⚠ FIGYELMEZTETÉS - Mérgezésveszély!

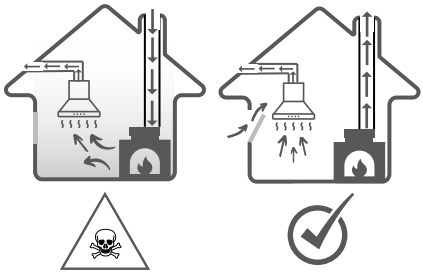

A visszavezetett égési gázok mérgezést okozhatnak. A helyiséglevegőtől függő fűtőforrások (például gáz-, olaj-, fa- vagy szénfűtők, állandó fűtőtestek, vízmelegítők) égési levegőt szívnak ki abból a térből, ahol be vannak szerelve, és a füstgázokat egy gázelvezető rendszeren keresztül a szabadba vezetik (például egy kémény). A páraelszívóval kombinálva a konyha levegője és a szomszédos szobák levegője is beszívásra kerül.

Ha nincs elegendő levegőellátás, negatív nyomás alakul ki. A kéményből vagy a kipufogócsőből származó mérgező gázok visszakerülnek a ház helyiségeibe. Gondoskodjon elegendő levegőellátásról, ha a berendezést elszívott levegő üzemmódban használja, és szobalevegőtől függő fűtési forrással használja.

- Kockázatmentes üzem csak akkor lehetséges, ha a fűtőforrás térben a vákuum nem haladja meg a 4 Pa-t (0,04 mbar).

Ez akkor érhető el, ha az égéshez szükséges levegő nyílásokon, pl. ajtókon, ablakokon keresztül keringhet, légbefúvó/elszívó egységgel kombinálva vagy más műszaki eszközzel. Egy levegő befúvó/elszívó egység önállóan nem biztosítja a határérték betartását.

- A helyzettől függetlenül kérje a szakképzett munkatársak javaslatát, akik felmérik az otthon teljes szellőztetési komplexumát, és javaslatot tudnak tenni a megfelelő szellőztetési intézkedésre.
- Ha az egység kizárólag levegőkeringetés üzemmódban működik, a működés korlátozás nélkül lehetséges.

A visszavezetett égési gázok mérgezést okozhatnak.

- Ha a páraelszívó helyiéglevegő-függő fűtőegységgel van felszerelve, akkor a páraelszívó tápellátását megfelelő biztonsági áramkörrel kell ellátni.

A visszavezetett égési gázok mérgezést okozhatnak.

- Ne engedje a távozó levegőt működő kéménybe vagy füstcsőbe.
- Ne engedje ki a levegőt egy olyan oszlopba, amely a kandallóval felszerelt helyiség szellőztetésére szolgál.
- Ha az elszívott levegőt nem üzemelő kéménybe vagy égéstermék-elvezetőbe kell vezetni, ehhez az illetékes szakszemélyzet hozzájárulását kell kérni.

A visszavezetett égési gázok mérgezést okozhatnak.

- Ha a páraelszívó helyiéglevegő-függő fűtőegységgel van felszerelve, akkor a páraelszívó tápellátását megfelelő biztonsági áramkörrel kell ellátni.

A visszavezetett égési gázok mérgezést okozhatnak.

- Ne engedje a távozó levegőt működő kéménybe vagy füstcsőbe.
- Ne engedje ki a levegőt egy olyan oszlopba, amely a kandallóval felszerelt helyiség szellőztetésére szolgál.
- Ha az elszívott levegőt nem üzemelő kéménybe vagy égéstermék-elvezetőbe kell vezetni, ehhez az illetékes szakszemélyzet hozzájárulását kell kérni.

⚠ **FIGYELMEZTETÉS - Fulladásveszély!**

A gyerekek beletekerhetik magukat a csomagolásba, vagy a fejükre húzhatják, fulladozva.

- Ne hagyjon gyermekeket a csomagolás közelében.
- Ne engedje, hogy gyerekek játsszanak a csomagolóanyaggal.

⚠ **FIGYELMEZTETÉS - Tűzveszély!**

A zsírszűrőkben lévő zsírlerakódások meggyulladhatnak.

- Az előre beállított biztonsági távolságokat be kell tartani a felmelegedés elkerülése érdekében.
- Ügyeljen a főzőeszközeivel kapcsolatos információkra. Ha a főzőkészülék felszerelési útmutatója eltérő távolságot jelez, vegye azt
- mindig vegye figyelembe a legnagyobb távolságot. Ha gáz- és elektromos főzőzónákat együtt üzemeltet, az előírt maximális távolság érvényes.
- A zsírszűrőkben lévő zsírlerakódások meggyulladhatnak.
- Soha ne dolgozzon nyílt lánggal az egység közelében (pl. kihajlás miatt).
- Csak akkor szerelje fel az egységet szilárd tüzelőanyaggal működő főzőhely (pl. fa vagy szén) közelébe, ha az egy nem eltávolítható burkolatba van zárva. Nem szabad szikrák lenni.

⚠ FIGYELMEZTETÉS - Sérülésveszély!

A készülék belsejében lévő alkatrészek éles szélűek lehetnek.

- Viseljen védőkesztyűt.

Ha az egység nincs megfelelően rögzítve, leeshet.

- Minden rögzítőelemet szilárdan és biztonságosan kell felszerelni.

Az elektromos vagy mechanikai szerkezet megváltoztatása veszélyes és hibás működéshez vezethet.

- Ne végezzen semmilyen változtatást az elektromos vagy mechanikai szerkezeten.

A szűrő burkolata vibrálhat (ha az egységmodell fedéllel van felszerelve)

- Lassan nyissa ki a szűrő fedelét.
- Nyitáskor tartsa erősen a szűrőfedelet, amíg le nem mozdul.
- Lassan zárja le a szűrő fedelét.

⚠ FIGYELMEZTETÉS - Áramütés veszélye!

Az egység belsejében lévő éles szélű alkatrészek károsíthatják a csatlakozókábelt.
Ne hajlítsa meg és ne zárja el a csatlakozókábelt.
A nem megfelelően végrehajtott telepítés veszélyes.
Az egység csak a műszaki adattáblán szereplő adatoknak megfelelően csatlakoztatható és használható.
Az egység csak megfelelően telepített, földelt váltakozó áramú aljzathoz csatlakoztatható.
Az épület elektromos áramellátásának védelmi rendszerét megfelelően kell kiépíteni.
Ne csatlakoztassa az egységet más kapcsolóforráshoz, például időzített kapcsolóhoz vagy távirányító rendszerhez.
Ha az egység fel van szerelve, szabad hozzáférést kell biztosítani a hálózati kábel csatlakozójához. Ha a szabad hozzáférés nem lehetséges, az állandó villanyszerelésben minden oszlopra fázisleválasztó kerül beépítésre a szerelési rendelkezések feltételei szerint.
A készülék elhelyezésekor ügyeljen arra, hogy a hálózati tápkábel ne ragadjon be egy helyen vagy ne sérüljön meg.

4.4 Általános megjegyzések

Telepítéskor tartsa szem előtt ezeket az általános megjegyzéseket.

- A telepítés során be kell tartani a hatályos építési előírásokat, valamint a helyi áram- és gázszolgáltató előírásait.

4.5 Megjegyzések az elektromos csatlakozáshoz

Az egység elektromos hálózathoz való biztonságos csatlakoztatása érdekében vegye figyelembe ezeket a jelzéseket.

⚠ FIGYELMEZTETÉS - Áramütés veszélye!

Az egység elektromos hálózathoz való biztonságos csatlakoztatása érdekében vegye figyelembe ezeket a jelzéseket.
A készüléket bármikor le kell tudni kapcsolni az elektromos hálózatról. Az egység csak védőérintkezővel ellátott, előírásoknak megfelelően telepített konnektorhoz csatlakoztatható.

- A hálózati kábel csatlakozójának hozzáférhetőnek kell lennie a készülék felszerelése után.
- Ha ez nem lehetséges, az állandó villanyszerelésbe minden oszlopra fázisleválasztót kell beépíteni a szerelési szabályzat III. túlfeszültségi kategória feltételei szerint.
- A fix villanyszerelést csak szakképzett villanyszerelő végezheti. Javasoljuk, hogy a berendezés tápáramkörébe differenciálvédelemmel (FI kapcsolóval) ellátott megszakítót szereljen fel.

Az egység belsejében lévő éles szélű alkatrészek károsíthatják a csatlakozókábelt.

- Ne hajlítsa meg és ne zárja el a csatlakozókábelt.
- Ez az egység megfelel az EC parazitaellenes előírásoknak.
- Az egység az 1. védelmi osztálynak felel meg. Így csak védővezetővel ellátott elektromos csatlakozással használható.
- A telepítés során a készüléket nem szabad az elektromos hálózatra csatlakoztatni. Győződjön meg arról, hogy a rögzítés érintésvédelmet biztosít.

4.6 A beépítési feltételekkel kapcsolatos észrevételek

- Szerelje fel az egységet egy konyhaszekrénybe.
- További speciális tartozékok felszereléséhez kövesse a mellékelt szerelési útmutatót.
- Az optimális gőzfelvétel érdekében az egységet középen, a főzőlap felett kell felszerelni.

4.7 Észrevételek a szellőzőcsővel kapcsolatban

Az egység gyártója nem vállal garanciát a kipufogócsövek nyomvonalával kapcsolatos panaszok esetén.

- Használjon rövid, egyenes, lehető legnagyobb átmérőjű kipufogócsövet.
- A hosszú és durva levegőelvezető csövek sok hajlítással vagy kis átmérővel csökkentik a szívóképességet és növelik a ventilátor zajszintjét.
- Ne használjon gyúlékony anyagokból készült levegőelvezető csöveket.
- A kondenzvíz visszakeringtetésének megakadályozása érdekében szerelje fel a levegőbeszívó csövet legalább 1°-os dőléssel az egységhez képest.

Kerek csövek

150 mm (ajánlott) vagy legalább 120 mm belső átmérőjű kerek csöveket használjon.

Lapos csatornák

Használjon lapos csatornákat, amelyek belső része megfelel a kerek cső átmérőjének:

- A 150 mm-es átmérő körülbelül 177 cm²-es méretnek felel meg.
- A 120 mm-es átmérő körülbelül 113 cm²-es méretnek felel meg.
- Ezektől az értékektől eltérő átmérők esetén tömítőcsíkokat kell használni.
- Ne használjon éles ívű lapos csatornákat.

4.8 Jelzések a levegőelszívásos üzemmódra vonatkozóan

Levegőelszívással történő üzemeléskor visszacsapó szelepet kell felszerelni, hogy megakadályozza a levegő és a szennyeződések kívülről való bejutását.

Megjegyzések

Ha az egység nincs felszerelve visszacsapó szeleppel, akkor azt külön megvásárolhatja a szaküzletekben.

Ha az elszívott levegőt a külső falon keresztül vezetjük, akkor a falon átmenő csatornát kell alkalmazni, amelynek szélessége megegyezik a vastagságával.

4.9 Levegőkeringetéses üzemmódra vonatkozó jelzések

A készüléket csak rögzített helyzetben és csatlakoztatott csövekkel szabad használni.

5. TELEPÍTÉS

FIGYELEM!

Ez a készülék bútorszekrénybe történő beépítésre készült.
Kérjük, ezt vegye figyelembe a készülék felszerelésekor.

5.1 Szállítási csomag

Kicsomagolás után ellenőrizze, hogy a szállítmány hiánytalan-e, és hogy minden alkatrész mentes-e a szállítás során keletkezett esetleges sérülésektől. Lásd az 1. képet. 1

1. páraelszívó
2.- visszacsapó szelep
3.- reduktor 150 - 120 mm
4.- Szénszűrő KCF4

5.2 Egység méretei (mm)

Képek megtekintése 2a 2b 2c 2d

5.3 Biztonsági távolságok

Tartsa be a készüléktől való biztonsági távolságokat (mm-ben számítva). Lásd a képet. 3

5.4 A bútorok ellenőrzése

1. Ellenőrizze, hogy a beépített bútorok vízszintesen vannak-e elhelyezve és elegendő teherbírással rendelkeznek-e.

Megjegyzés: A beépített bútorok teherbírásával kapcsolatban kövesse a gyártó előírásait.

2. Győződjön meg arról, hogy a beépített bútorok akár 90 °C-os hőmérsékletet is elviselnek.
3. Győződjön meg arról, hogy a beépített bútor lehetővé teszi a készülék beszerelését a kivágás elkészítése után is.

5.5 Telepítési lépések

Megjegyzés! Ne csatlakoztassa a tápkábelt, amíg a telepítés be nem fejeződött!

Megjegyzés! Amikor a páraelszívó és a nem elektromos energiaforrással működő berendezés egyidejűleg működik, a helyiségben a negatív nyomás nem haladhatja meg a (4×10^{-5} bar) értéket.

Kérjen meg egy második személyt, hogy segítsen a telepítésben.

1. Vágja ki a szekrény falán a beépítési nyílást, amely alá a páraelszívót felszereli. A képen látható méretek (mm-ben számítva) útmutatóként szolgálnak. Lásd a képet 4a
2. Helyezze be a páraelszívót a bútor vázába.
Győződjön meg arról, hogy a rugalmas kapcsok mindkét oldalon rögzítve vannak a bútor testéhez. Lásd 4b a 4c képeket és a .
3. Állítsa be az 1., 2., 3. és 4. számú csavarokat, amíg a peremes mindkét oldalon rögzül a bútor testéhez. Lásd a képet. 4d

5.6 A zsírszűrők beszerelése

FIGYELEM!

Ha a zsírszűrő leesik, károsíthatja az alatta lévő főzőfelületet. A beszerelés során tartsa erősen a szűrőt. Lásd a képet 5a és 5b a zsírszűrő(k) beszerelését.

5.7 Kipufogócső mérete (mm)

Kép megtekintése 6

5.8 A visszacsapó szelep beszerelése

Helyezze a visszacsapó szelepet a páraelszívó csatlakozójára, és rögzítse. Lásd az ábrát. 7

5.9 Csatlakozás a levegőelszívó rendszerhez

1. Csatlakoztassa a levegőkivezető csövet (tartozék nem tartozék) a páraelszívó csatlakozójához. Lásd a képet 8
2. Tömítse le az összes illesztést.

5.10 A levegőadapter (redukció) beszerelése

1. Rögzítse a 150 mm átmérőjű szűkítőt a páraelszívó csatlakozójához. Lásd a képet. 9a
2. Csatlakoztassa a 120 mm átmérőjű kipufogócsövet a reduktorhoz. Lásd a képet. 9b
3. Tömítse az illesztéseket.

Szénszűrő készlet (kód: KCF4) levegőkeringetéses üzemmódhoz

Levegőkeringetési üzemmódban a szénszűrők felfogják a kellemetlen szagokat okozó anyagokat. A szénszűrők rendszeres cseréjével magas szintű szagsemlegesítés biztosított. A szénszűrők nem tisztíthatók és nem regenerálhatók.

5.11 A KCF4 szénszűrő készlet felszerelése – opcionális

1. Kapcsolja ki a készüléket.
2. Vegye ki a zsírszűrőket.
3. Helyezze a KCF4 szénszűrőket a készülék belsejébe, a motortól balra és jobbra.
4. Igazítsa helyesen a szűrőt a motoron lévő rögzítőrendszerhez, és rögzítse. Lásd a képet. 10a
5. A biztonságos illeszkedés érdekében forgassa el az óramutató járásával megegyező irányba, minden szűrőt külön-külön. Lásd a képet 10b
6. Mindkét KCF4 szűrő beszerelése után helyezze vissza a zsírszűrőket.

5.12 A KCF4 szénszűrő készlet eltávolítása

1. Kapcsolja ki a készüléket.
2. Vegye ki a zsírszűrőket.
3. Forgassa el mindegyik KCF4 szűrőt az óramutató járásával ellentétes irányba, és húzza le a motor oldaláról. Lásd a képet. 11a
4. Vegye ki a KCF4 szénszűrőket a készülékből. Lásd a képet 11b

5.13 Csatlakozás a levegőkeringető rendszerhez

1. Szerelje fel a szagok elleni szénszűrőket (kód: KCF4)
2. Csatlakoztassa a levegőkivezető csövet a páraelszívó csatlakozójához (opcionális tartozék).
3. Csatlakoztassa a csövet a beépített bútor nyílásához.
4. Rögzítse a kipufogórácsot a beépített bútorra úgy, hogy a csatlakozója illeszkedjen a kipufogócsőbe.
5. Tömítse az illesztéseket.

5.14 Elektromos csatlakozás

Dugja a csatlakozódugót egy védőföldeléses aljzatba.

5.15 A készülék szétszerelése FIGYELMEZTETÉS – Sérülésveszély!

A készülék belsejében lévő alkatrészek éles szélekkel rendelkezhetnek. Viseljen védőkesztyűt.

1. Válassza le a készüléket a hálózati áramforrásról.
2. Válassza le a levegőkivezető csövet.
3. Szükség esetén nyissa ki a szűrő fedelét (a fedéllel felszerelt modellek esetében).
4. Vegye ki a zsírszűrőt. A sérülések elkerülése érdekében ne hajlítsa meg a zsírszűrőt.
5. Válassza le a vezérlőpanel és a világításrendszer kábelkötegét.
6. Lazítsa meg a készüléket a beépített bútorhoz rögzítő csavarokat.
7. Lassan engedje le az egységet.

6. HASZNÁLAT ÉS FUNKCIÓK

FIGYELEM! A LED lámpákat tilos hőszigeteléssel vagy más anyaggal letakarni.
MEGJEGYZÉS! A LED-lámpákat csak akkor kapcsolja be, ha a páraelszívó működik. Ne használja a lámpákat a szoba megvilágítására. Ne érintse meg a LED-lámpákat a készülék használata után 30 percen belül.

6.1 Vezérlőpanel

A kezelőelemek segítségével beállíthatja a készülék összes funkcióját, és információkat kaphat a működési állapotról.

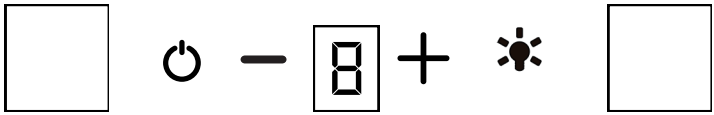

⏻	Kapcsolja be/ki a motort.
–	Csökkentse a ventilátor sebességét
8	A ventilátor sebességét mutatja: 1 = alacsony, 2 = közepes, 3 = magas, Boost.
+	Növelje a ventilátor sebességét
💡	Kapcsolja be/ki a lámpát
▢	Gesztusvezérlés érzékelője

Boost funkció

Amikor a páraelszívó működik, nyomja meg a „+" gombot 3 másodpercig, hogy a ventilátor a legmagasabb sebességen működjön (Boost funkció). A megfelelő jelzőfény villogni fog. Nyomjon meg bármelyik gombot, különben 5 perc elteltével a ventilátor sebessége automatikusan visszaáll a 3-as szintre.

A késleltetett kikapcsolás funkció beállítása

Amikor a páraelszívó működik, nyomja meg egyszerre a „–" és a „+" gombokat 3 másodpercig az 5 perces késleltetett kikapcsolás aktiválásához. A gomb villogni kezd, jelezve, hogy a visszaszámlálás elindult. Az idő letelte után az összes gomb kikapcsol. Nyomja meg bármelyik gombot, különben 5 másodperc múlva a páraelszívó készenléti üzemmódba lép. A késleltetett funkció törléséhez nyomja meg egyszerre a „–" és a „+" gombokat, amíg a gombok villogása meg nem szűnik.

Gesztusvezérlés

- Készenléti módban mozgassa a kezét balról jobbra a két érzékelő felett. A ventilátor 1-es sebességfokozattal indul el, és a lámpák egyszerre kapcsolnak be.
- Amikor a ventilátor 1-es sebességfokozatban működik, a sebesség növeléséhez mozgassa a kezét balról jobbra az érzékelők felett.
- Amikor a ventilátor 3-as sebességfokozaton működik, lengesse a kezét balról jobbra az érzékelők felett a Boost funkció aktiválásához. A ventilátor 5 perc elteltével automatikusan visszatér a 3-as sebességfokozatra.
- Amikor a ventilátor működik, lengesse a kezét jobbról balra az érzékelők felett a késleltetett kikapcsolás funkció aktiválásához (késleltetési idő: 5 perc).
- Amikor a páraelszívó késleltetett kikapcsolás módban van, az azonnali kikapcsoláshoz mozgassa a kezét jobbról balra az érzékelők felett.

Megjegyzés: A gesztusvezérléshez a legjobb teljesítmény érdekében tartsa a kezét 20 cm-en belül a vezérlőpaneltől.

7. HIBAELHÁRÍTÁS

A kisebb hibákat saját maga is kijavíthatja. Mielőtt kapcsolatba lépne a szervizközponttal, olvassa el a hibaelhárítási információkat. Így elkerülheti a felesleges kiadásokat.

⚠ FIGYELMEZTETÉS - Sérülésveszély!

A nem megfelelően elvégzett javítások veszélyesek.

- Csak szakképzett személyzet jogosult a készülék javítására.
- Ha az egység hibás, értesítse a hivatalos szervizközpontot.

⚠ FIGYELMEZTETÉS - Áramütés veszélye!

A nem megfelelően elvégzett javítások veszélyesek.

- Javítási munkákat csak szakszemélyzet végezhet

egység szinten.

- A készülék javításához csak eredeti alkatrészeket szabad használni.
- Ha a készülék tápkábele megsérül, azt képzett és betanított személynek kell kicserélnie.

7.1 Hibás LED lámpák cseréje

A meghibásodott LED-lámpákat csak a gyártó szervize vagy szakképzett szakembere (villanyszerelő) cserélheti ki.

7.2 Működési hibák

Kudarc	A hibák okai és elhárítása
A LED világítás világít, de a ventilátor nem kapcsol be.	• A ventilátor turbina blokkolva van. • A motor megsérült. • Kapcsolja ki a készüléket, és hívjon feljogosított személyt a javítás elvégzésére
Sem a LED világítás, sem a ventilátor nem működik.	• A LED modul kiégett. • A tápkábel nincs megfelelően bedugva. • Dugja be határozottan a dugót a konnektorba.
Az egység erős rezgéseket bocsát ki.	• A ventilátor turbina sérült. • A ventilátor motorja nincs szilárdan rögzítve. • Az egység nincs megfelelően rögzítve az állványhoz. • A készüléket csak szakképzett szervizszemélyzet segítségével állítsa le és javítsa. Engedje le az egységet, és ellenőrizze, hogy a tartó a megfelelő helyzetben van-e.
A levegő beszívási teljesítménye csökken.	• Túl nagy távolság a készülék és a főzőlap között. Állítsa be újra a távolságot a biztonsági távolságok betartásával. A helyiség friss levegőjének beszívása nem elegendő az elszívott levegő kompenzálásához.

8. TISZTÍTÁS ÉS KARBANTARTÁS

Az egység hosszú távú optimális működése érdekében gondosan tisztítsa és ápolja.

8.1 Tisztítószerek

FIGYELEM!

A nem megfelelő tisztítószerek károsíthatják a készülék felületét.

- Ne használjon éles vagy súroló hatású tisztítószereket.
- Ne használjon magas alkoholtartalmú tisztítószereket.
- Soha ne használjon drótszivacsot vagy kemény edényszivacsot.
- Ne használjon speciális termékeket meleg tisztításhoz.
- Csak akkor használjon üvegtisztítót, üvegkaparót vagy rozsdamentes acél ápolószert, ha azt az adott alkatrész tisztítási útmutatójában javasolják.
- Használat előtt alaposan mossa le az új törlőkendőket.

8.2 A készülék tisztítása

Tisztítsa meg az egységet az utasításoknak megfelelően, hogy elkerülje a különböző alkatrészek és felületek károsodását a nem megfelelő tisztítószerekkel végzett nem megfelelő tisztítás miatt.

⚠ FIGYELMEZTETÉS - Robbanásveszély!

Az erősen maró-lúgos vagy erősen savas tisztítószerek robbanást okozhatnak a mosogatógép belsejében lévő alumínium alkatrészekkel kombinálva.

- Ne használjon erősen maró-lúgos vagy erősen savas tisztítószereket. Ezenkívül semmilyen körülmények között ne használjon kereskedelmi vagy ipari mosószereket alumínium részekkel, például zsírszűrővel kombinálva.

⚠ FIGYELMEZTETÉS - Áramütés veszélye!

A készülék belsejébe jutó nedvesség áramütést okozhat.

- Tisztítás előtt húzza ki a dugót a konnektorból, vagy húzza ki a biztosítékokat a kapcsolótábla biztosítékaiból.
- Ne használjon nyomássugaras vagy gőzsugaras tisztítószert a készülék tisztításához.

⚠ FIGYELMEZTETÉS - Égési sérülésveszély!

Az egység működés közben felmelegszik.

- Tisztítás előtt hagyja kihűlni a készüléket.

⚠ FIGYELMEZTETÉS - Sérülésveszély!

A készülék belsejében lévő alkatrészek éles szélűek lehetnek.

- Gondosan tisztítsa meg a készülék belsejét.

1. Kövesse a tisztítószerekre vonatkozó információkat.
2. A felülettől függően tisztítsa meg az alábbiak szerint:
   - A rozsdamentes acél felületeket szivaccsal és mosogatószeres forró vizes oldattal tisztítsa meg, a csiszolás irányába törölve.
   - A festett felületeket szivaccsal és mosogatószeres forró vizes oldattal tisztítsa meg.
   - Az alumínium felületeket puha ruhával és üvegtisztítóval tisztítsa.
   - A műanyag felületeket puha ruhával és üvegtisztítóval tisztítsa meg.
   - Tisztítsa meg az üvegfelületeket puha ruhával és üvegtisztítóval.
3. Utána törölje le egy puha ruhával.
4. Rozsdamentes acél felületekre vékony rétegben vigye fel a rozsdamentes acél ápolószert puha ruhával.

8.3 A kezelőelemek tisztítása

⚠ FIGYELMEZTETÉS - Áramütés veszélye!

A nedvesség behatolása áramütést okozhat.
Ne használjon nedves szivacsokat.

1. Kövesse a tisztítószerekre vonatkozó információkat.
2. Tisztítsa meg nedves szivaccsal és forró tisztítószeres oldattal.
3. Utána törölje le egy puha ruhával.

8.4 A zsírszűrő kézi tisztítása

A zsírszűrők visszatartják a konyhai gőzből származó zsírrészecskéket. A zsírszűrők rendszeres tisztításával nagy zsírszűrő képességet biztosítunk.

⚠ FIGYELMEZTETÉS - Tűzveszély!

A zsírszűrőkben lévő zsírlerakódások meggyulladhatnak.

1. Vegye figyelembe a tisztítószerekre vonatkozó információkat.
2. Áztassa a zsírszűrőket forró tisztítószeres oldatba.

Tartós lerakódások esetén speciális zsíroldó készítményt használhat.

3. Alaposan öblítse ki a zsírszűrőket.
4. Hagyja megszáradni a zsírszűrőket.

8.5 A zsírszűrők tisztítása a mosogatógépben

A zsírszűrők visszatartják a konyhai gőzből származó zsírrészecskéket. A zsírszűrők rendszeres tisztításával nagy zsírszűrő képességet biztosítunk.

⚠ FIGYELMEZTETÉS - Tűzveszély!

A zsírszűrőkben lévő zsírlerakódások meggyulladhatnak.

FIGYELEM!

A zsírszűrők megsérülhetnek, ha összenyomódnak. Ne törje össze a zsírszűrőket.

Megjegyzés: A zsírszűrők mosogatógépben történő mosása enyhe elszíneződést okozhat. Az elszíneződések nincsenek hatással a zsírszűrők működésére.

1. Vegye figyelembe a tisztítószerekre vonatkozó információkat.
2. Lazán helyezze be a zsírszűrőket a mosogatógép belsejébe. A makacs lerakódású zsírszűrőket nem szabad mosogatógépben tisztítani.

Tartós lerakódások esetén speciális zsíroldó készítményt használhat.

3. Kapcsolja be a mosogatógépet. A hőmérséklet beállításakor válassza ki a maximális értéket 70 °C. Hagyja megszáradni a zsírszűrőket.

9. TARTOZÉKOK

Tartozékokat vásárolhat a helyi partnerektől/online áruházaktól. Csak eredeti, kifejezetten az Ön készülékmodelljéhez tervezett tartozékokat használjon. A tartozékokat kifejezetten az egységhez tervezték. A katalógusban vagy a www.kompatic..com weboldalon megtudhatja, hogy mely tartozékok megfelelőek az Ön készülékéhez

Tartozékok	Termék kódja
Zsírszűrő (1 db)	KAF23B
Zsírszűrő (1 db) - fehér	KAF23W
KCF4 szénszűrő készlet (2 db)	KCF4

10. ÁRTALMATLANÍTÁS

A régi egység átadása

Az ökológiai újrahasznosításnak köszönhetően az értékes nyersanyagok újra felhasználhatók.

- A készüléket környezetbarát módon ártalmatlanítsa. Az egységek ökológiai ártalmatlanításának jelenlegi módszereiről a szakosodott kereskedelmi forgalmazóktól, de a városházától vagy a helyi önkormányzattól is tájékozódhat.

Ez az egység a régi elektromos és elektronikus eszközökre vonatkozó 2012/19/EU európai irányelv (elektromos és elektronikus berendezések hulladékai – WEEE) szerint van megjelölve. Az irányelv előírja az EU-szerte érvényes visszavétel és a régi készülékek hasznosításának kereteit.

RECICLA Al Azul RECICLA Al Amarillo RECYCLE

Kompatic WEEE/ Csomagolás/ Akkumulátorhoz az EU-ban

Kérjük, olvassa be ide a QR kódot

Köszönjük, hogy a Kompatic-t választotta!

A Kompatic készülékeivel kapcsolatos szakértői tanácsért, segítségért vagy javításért forduljon hozzánk a következő címen: www.kompatic.com/warranty

További részletek a termékről:

- Információ
- Műszaki adatok
- Energiacímke

elérésével lehet megtekinteni www.kompatic.com

Gyártó és importőr:
INTAX TRADING SRL
14B Ion Creangă Str., Otopeni, Ilfov, Románia
Telefon (+40) 318 246 246
Fax (+40) 214 203 151
office@intaxtrading.com
www.intaxtrading.com

СЪДЪРЖАНИЕ

1. БЕЗОПАСНОСТ 128
2. ПРЕДОТВРАТЯВАНЕ НА МАТЕРИАЛНИ ЩЕТИ 131
3. ОПАЗВАНЕ И СПЕСТЯВАНЕ НА ОКОЛНАТА СРЕДА 131
4. ПРАВИЛА ЗА ИНСТАЛИРАНЕ 132
5. ИНСТАЛАЦИЯ 136
6. УПОТРЕБА И ФУНКЦИИ 138
7. ОТСТРАНЯВАНЕ НА НЕИЗПРАВНОСТИ 140
8. ПОЧИСТВАНЕ И ПОДДРЪЖКА 141
9. АКСЕСОАРИ 143
10. ИЗХВЪРЛЯНЕ 143

Забележка: Счита се, че оригиналният текст на това ръководство за потребителя и инсталиране е на английски език. Всички инструкции, посочени на други езици, се превеждат по електронен път. В случай на грешка в превода или неразбиране, референтният текст ще се счита за английски. Това ръководство за потребителя е внимателно проектирано, но могат да възникнат определени пропуски, неточности или неясноти; следователно, за корекции, моля, докладвайте ги на имейл: **support@kompatic.com**.

1. БЕЗОПАСНОСТ

Спазвайте следните инструкции за безопасност.

1.1 Общи инструкции

- Прочетете внимателно това ръководство.
- Запазете инструкциите и информацията на производителя за бъдеща употреба или за предаване на следващия собственик.
- Не се разрешава пускането в експлоатация на уреда, ако е бил повреден по време на транспортирането.

1.2 Използвайте според предназначението

Този уред е предназначен само за домашна употреба.

Спазвайте специалните инструкции за монтаж.

Безопасността при използване е гарантирана само при правилно сглобяване в съответствие с инструкциите за монтаж. Монтажникът е отговорен за безупречната работа на мястото на монтажа.

Използвайте само тази единица:

- за извличане на парата при готвене.
- в собствен дом и в затворени помещения в битова среда.
- до височина 2000 м надморска височина.

Не използвайте уреда:

- с външен таймер.

1.3 Ограничаване на кръга от потребители

Този уред може да се използва от деца на възраст над 8 години и лица с намалени физически, сетивни или умствени способности или липса на опит и/или познания само ако са под надзор или са инструктирани за безопасна употреба на уреда и са разбрали произтичащите от него опасности. Не трябва да се позволява на деца да си играят с уреда.

Почистването и поддръжката, извършвани от потребителя, не трябва да се извършват от деца, освен ако не са на 15 и повече години и са под надзор. Деца под 8-годишна възраст трябва да се държат далече от уреда и неговия захранващ кабел.

1.4 Безопасна употреба

⚠ ПРЕДУПРЕЖДЕНИЕ - Опасност от задушаване!

Децата могат да се увият в опаковката или да я дръпнат на главата си, задушавайки се.

- Не оставяйте деца близо до опаковката.
- Не позволявайте на деца да си играят с опаковъчния материал.

Децата могат да смучат или погълнат малките части и да се задавят.

- Дръжте малките части далеч от деца..
- Не позволявайте на децата да си играят с малки части.

⚠ ПРЕДУПРЕЖДЕНИЕ - Опасност от отравяне!

Рециркулиращите горивни газове могат да причинят отравяне. Източниците на отопление, зависещи от въздуха в помещението (например нагреватели на газ, нафта, дърва или въглища, постоянни нагреватели, бойлери), изтеглят въздух за горене от пространството, в което са инсталирани, и отвеждат изгорелите газове навън чрез газова изпускателна инсталация (например комин). В комбинация с включен аспиратор се засмуква както въздухът от кухнята, така и въздухът от съседните стаи.

Ако няма достатъчно подаване на въздух, се образува отрицателно налягане. Токсичните газове от комина или изпускателната тръба се рециркулират в стаите на къщата.

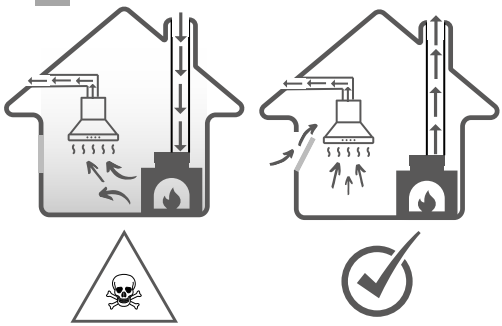

- Осигурете достатъчно подаване на въздух, когато използвате уреда в режим на отработен въздух и с източник на отопление, зависим от въздуха в помещението.
- Безрискова работа е възможна само когато отрицателното налягане в пространството на

инсталацията на източника на отопление не надвишава 4 Pa (0,04 mbar). Това може да се постигне, когато въздухът, необходим за горенето, може да циркулира през отвори, например врати, прозорци, в комбинация с устройство за подаване/изпускане на въздух или чрез други технически средства. Устройството за подаване/изпускане на въздух не осигурява самостоятелно съответствие с граничната стойност. Независимо от ситуацията, поискайте препоръка от специализиран персонал, който може да оцени целия вентилационен комплекс на къщата и който може да предложи подходящата мярка за вентилация. Ако уредът работи изключително в режим на рециркулация на въздуха, работата е възможна без ограничения.

⚠ ПРЕДУПРЕЖДЕНИЕ - Опасност от пожар!

Отлаганията от мазнини във филтрите за мазнини могат да се запалят.

- Никога не работете с уреда без филтър за мазнини.
- Редовно почиствайте филтъра за мазнини.
- Никога не работете с открит пламък в близост до модула (напр. не фламбирайте).
- Не монтирайте уреда в близост до отоплителен уред на твърдо гориво (напр. дърва или въглища), освен ако отоплителният уред няма запечатан, неподвижен капак. Не трябва да има искри в близост до зоната за готвене.
- Горещото масло и мазнини се запалват бързо. Горещото масло и мазнини трябва да се наблюдават през цялото време.Никога не се опитвайте да гасите горящи частици масло или мазнина с вода.

Изключете печката от контакта. Внимателно гасете пламъците, като използвате покривало, противопожарно одеяло или подобен артикул. Газовите зони за готвене, върху които не са поставени съдове, отделят силна топлина по време на работа. Монтиран отгоре вентилационен модул може да се повреди или да се запали.

- Използвайте газовите зони за готвене само с поставен върху тях съд.

При едновременна работа на няколко газови зони за готвене се отделя силна топлина. Вентилационен модул, монтиран отгоре, може да се повреди или да се запали.

- Използвайте газовите зони за готвене само с един готварски съд, поставен върху тях. Регулирайте на най-високата настройка за вентилация.
- Никога не използвайте две газови зони за готвене със силен пламък едновременно за дълги периоди от време повече от 15 минути. Две зони за готвене отговарят на една голяма горелка.
- Никога не използвайте голяма горелка с повече от 5 kW и голям пламък за повече от 15 минути, например, уок горелката.

⚠ ПРЕДУПРЕЖДЕНИЕ - Опасност от изгаряне!

По време на употреба достъпните части се нагорещяват.
Никога не докосвайте горещи повърхности.
Дръжте децата далеч.
Устройството се нагрява по време на работа.
Оставете устройството да се охлади преди почистване.

⚠ ПРЕДУПРЕЖДЕНИЕ - Опасност от нараняване!

Компонентите вътре в устройството може да имат остри ръбове.

- Внимателно почистете вътрешността на устройството.

Промените в електрическата или механичната структура са опасни и могат да доведат до неизправности.

- Не правете никакви промени в електрическата или механичната структура.

Капакът на филтъра може да вибрира (ако моделът на уреда е оборудван с такъв капак)

- Отворете бавно капака на филтъра.
- При отваряне дръжте капака на филтъра здраво, докато спре да се люлее.
- Бавно затворете капака на филтъра.

Светлината от светодиодите е много силна и може да повлияе на зрението (рискова група 1).
Не гледайте директно към светещия светодиод за повече от 100 секунди.

⚠ ПРЕДУПРЕЖДЕНИЕ - Опасност от токов удар!

Попадането на влага вътре в устройството може да причини токов удар.

- Преди почистване извадете щепсела от контакта или изключете предпазителите от панела с предпазители.
- Не използвайте струя под налягане или парна струя за почистване на уреда.

⚠ ПРЕДУПРЕЖДЕНИЕ - Опасност от експлозия!

Силно корозивно-алкални или силно киселинни почистващи препарати могат да причинят експлозии в комбинация с алуминиеви части вътре в съдомиялната машина.

- Не използвайте силно корозивно-алкални или силно киселинни почистващи препарати. Също така, при никакви обстоятелства не използвайте търговски или индустриални почистващи препарати в комбинация с алуминиеви части, като например филтъра за мазнини на абсорбатора.

⚠ ПРЕДУПРЕЖДЕНИЕ - Опасност от пожар!

Отлаганията от мазнини във филтрите за мазнини могат да се запалят.

- Редовно почиствайте филтъра за мазнини.

⚠ ПРЕДУПРЕЖДЕНИЕ - Опасност от нараняване!

Неправилно извършените ремонти са опасни.

- Само специализиран персонал има право да ремонтира уреда.
- Ако устройството е дефектно, уведомете оторизирания сервизен център.

⚠ ПРЕДУПРЕЖДЕНИЕ - Опасност от токов удар!

Проникването на влага може да причини токов удар.

- Не използвайте мокри гъби.

2. ПРЕДОТВРАТЯВАНЕ НА МАТЕРИАЛНИ ЩЕТИ

ВНИМАНИЕ!

Кондензната вода може да доведе до дефекти, причинени от корозия.

- За да предотвратите кондензация, включете уреда, когато готвите.

Влагата, навлизаща в областта на управляващите елементи, може да причини неизправности.

- Никога не почиствайте контролите с влажна кърпа.

Неправилното почистване може да причини повреда на повърхностите.

- Следвайте инструкциите за почистване.
- Не използвайте остри или абразивни инструменти за почистване.
- Почиствайте повърхности от неръждаема стомана само в посоката на шлайфане.
- Никога не почиствайте работните елементи с почистващи препарати за неръждаема стомана.

Изтичащият конденз може да повреди уреда.

- Тръбата за изпускане на въздух трябва да бъде монтирана под ъгъл най-малко 1° спрямо уреда.

Неправилният натиск върху декоративните елементи може да ги счупи.

- Не дърпайте декоративните елементи.
- Не поставяйте и не окачвайте предмети върху декоративните елементи.

Повреда на повърхностите поради неотстраняване на защитното фолио.

- Преди първа употреба отстранете защитното фолио от всички части на уреда.

Боядисаните повърхности на модула са деликатни.

- Защитете боядисаните повърхности от надраскване.

3. ОПАЗВАНЕ НА ОКОЛНАТА СРЕДА И СПЕСТЯВАНЕ

3.1 Изхвърляне на опаковката

Опаковката е екологична и рециклируема.

- Изхвърлете компонентите отделно, в зависимост от вида им.

3.2 Спестяване на енергия

Ако следвате тези инструкции, вашето устройство ще използва по-малко електроенергия.

Адаптирайте скоростта на вентилатора според количеството генерирана пара.

- По-ниската скорост на вентилатора означава по-ниска консумация на енергия. Използвайте интензивна стъпка само когато е необходимо.

В случай на големи количества пари, изберете предварително по-висока скорост на вентилатора.

- Ще се намали разпространението на неприятни миризми в помещението.

Изключете осветителната система, ако работата й вече не е необходима.

- Ако осветителната система е изключена, тя вече не консумира електроенергия.

Почиствайте или подменяйте филтрите на определените интервали.

- Ефективността на филтъра се запазва.

Поставете капак върху съда за готвене.

- Количеството на парата и кондензацията е намалено.

Използвайте допълнителните функции само когато е необходимо.

- Деактивирането на допълнителни функции намалява консумацията на енергия.

4. ПРАВИЛА ЗА МОНТАЖ

Можете да използвате уреда в режим на изпускане на въздух или режим на рециркулация на въздуха.

4.1 Работа с отработен въздух

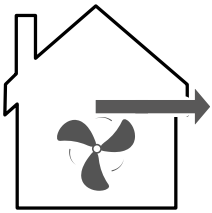

Входящият въздух се пречиства от филтъра за мазнини и се отвежда във външната среда чрез тръбна система. Въздухът не трябва да се вентилира през комин, който се използва за вентилиране на димни газове от устройство, газ или други горива (не се отнася за модули, използващи технология за рециркулация на въздуха).

- Ако отработеният въздух трябва да бъде отведен в комин или димоотвод, който не работи, трябва да се получи съгласието на компетентния персонал.
- Ако изходящият въздух се отвежда през външната стена, трябва да се използва канал, минаващ през стената, чиято ширина е равна на нейната дебелина.

4.2 Режим на рециркулация на въздуха

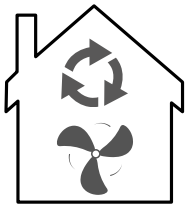

За да неутрализирате неприятните миризми в режим на рециркулация на въздуха, трябва да инсталирате филтър за неутрализиране на неприятни миризми. За различните възможности за използване на уреда в режим на рециркулация на въздуха, както и за съвместими аксесоари, моля, консултирайте се с каталога или местните представители.

4.3 Безопасен монтаж

Следвайте тези инструкции за безопасност, когато монтирате уреда.

⚠ ВНИМАНИЕ - Опасност от отравяне!

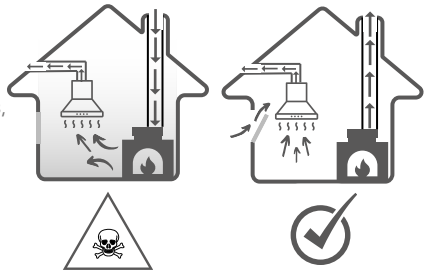

Рециркулиращите горивни газове могат да причинят отравяне. Източниците на отопление, зависещи от въздуха в помещението (например нагреватели на газ, нафта, дърва или въглища, постоянни нагреватели, бойлери), извличат въздух за горене от пространството, в което са инсталирани, и отвеждат димните газове навън чрез газова изпускателна инсталация (например комин). В комбинация с включен аспиратор се засмуква както въздухът от кухнята, така и въздухът от съседните стаи.

Ако няма достатъчно подаване на въздух, се образува отрицателно налягане. Токсичните газове от комина или изпускателната тръба се рециркулират в стаите на къщата.

Осигурете достатъчно подаване на въздух, когато използвате уреда в режим на отработен въздух и с източник на отопление, зависим от въздуха в помещението.

- Безрискова работа е възможна само когато вакуумът в пространствената инсталация на източника на топлина не надвишава 4 Pa (0,04 mbar).

Това може да се постигне, когато въздухът, необходим за горенето, може да циркулира през отвори, например врати, прозорци, в комбинация с устройство за подаване/изпускане на въздух или чрез други технически средства. Устройството за подаване/изпускане на въздух не осигурява самостоятелно съответствие с граничната стойност.

- Независимо от ситуацията, потърсете препоръка от специализиран персонал, който може да оцени целия вентилационен комплекс на дома и да предложи подходящата мярка за вентилация.
- Ако уредът работи изключително в режим на рециркулация на въздуха, работата е възможно без ограничения.

Рециркулиращите горивни газове могат да причинят отравяне.

- Ако аспираторът е монтиран с отоплителен модул, зависим от въздуха в помещението, захранването на аспиратора трябва да бъде снабдено с подходяща защитна верига.

Рециркулиращите горивни газове могат да доведат до отравяне.

- Не изпускайте отработения въздух в работещ комин или димоотвод.
- Не изпускайте отработен въздух в колона, използвана за вентилация на помещението, където е монтирана камина.
- Ако отработеният въздух трябва да бъде отведен в комин или димоотвод, който не работи, трябва да се получи съгласието на компетентен специализиран персонал.

Рециркулиращите горивни газове могат да причинят отравяне.

- Ако аспираторът е монтиран с отоплителен модул, зависим от въздуха в помещението, захранването на аспиратора трябва да бъде снабдено с подходяща защитна верига.

Рециркулиращите горивни газове могат да доведат до отравяне.

- Не изпускайте отработения въздух в работещ комин или димоотвод.
- Не изпускайте отработен въздух в колона, използвана за вентилация на помещението, където е монтирана камина. Ако отработеният въздух трябва да бъде отведен в комин или димоотвод, който не работи, трябва да се получи съгласието на компетентен специализиран персонал.

⚠ ПРЕДУПРЕЖДЕНИЕ - Опасност от задушаване!

Децата могат да се увият в опаковката или да я дръпнат на главата си, задушавайки се. Не оставяйте деца близо до опаковката.

- Не позволявайте на деца да си играят с опаковъчния материал.

⚠ ПРЕДУПРЕЖДЕНИЕ - Опасност от пожар!

Отлаганията от мазнини във филтрите за мазнини могат да се запалят.

- Трябва да се спазват предварително зададени безопасни разстояния, за да се избегне натрупването на топлина.
- Обърнете внимание на информацията за вашите уреди за готвене. Ако инструкциите за монтаж на устройството за готвене показват различно разстояние, вземете го винаги вземайте предвид най-голямото разстояние. Ако газовите и електрическите зони за готвене работят заедно, се прилага максималното предписано разстояние.
- Отлаганията от мазнини във филтрите за мазнини могат да се запалят.
- Никога не работете с открит пламък в близост до модула (напр. за огъване).
- Инсталирайте уреда само в близост до място за готвене на твърдо гориво (напр. дърва или въглища), ако е затворено в неподвижен корпус. Не трябва да има искри.

⚠ ПРЕДУПРЕЖДЕНИЕ - Опасност от нараняване!

Компонентите вътре в устройството може да имат остри ръбове.

- Носете защитни ръкавици.

Ако модулът не е добре закрепен, той може да падне.

- Всички крепежни елементи трябва да бъдат монтирани здраво и сигурно.

Промените в електрическата или механичната структура са опасни и могат да доведат до неизправности.

- Не правете никакви промени в електрическата или механичната структура.

Капакът на филтъра може да вибрира (ако моделът на уреда е оборудван с капак)

- Отворете бавно капака на филтъра.
- При отваряне дръжте капака на филтъра здраво, докато спре да се люлее.
- Бавно затворете капака на филтъра.

⚠ ПРЕДУПРЕЖДЕНИЕ - Опасност от токов удар!

Компоненти с остри ръбове вътре в устройството могат да причинят повреда на свързващия кабел.

Не огъвайте и не блокирайте свързващия кабел.

Неправилно изпълнените инсталации са опасни.

Устройството ще бъде свързано и използвано само според данните на табелката с технически данни.

Устройството ще бъде свързано само към правилно инсталиран заземен контакт за променлив ток.

Системата за защита на електрозахранването на сградата трябва да бъде инсталирана правилно.

Не свързвайте устройството към друг източник на превключване, например превключвател с време или система за дистанционно управление.

Ако устройството е монтирано, трябва да се осигури свободен достъп до щепсела на захранващия кабел. При невъзможност за свободен достъп се монтира фазоразделител за всички полюси в постоянната електрическа инсталация съгласно условията на разпоредбите за монтаж.

Когато поставяте уреда, обърнете внимание на факта, че захранващият кабел не е заклещен на едно място или повреден.

4.4 Общи бележки

Когато инсталирате, имайте предвид тези общи бележки.

- При монтаж трябва да се спазват действащите строителни разпоредби и тези на местния доставчик на електроенергия и газ.

4.5 Бележки за електрическото свързване

За да можете безопасно да свържете уреда към електрозахранващата мрежа, вземете предвид тези указания.

⚠ ПРЕДУПРЕЖДЕНИЕ - Опасност от токов удар!

За да можете безопасно да свържете уреда към електрическата мрежа, вземете предвид тези указания.

Трябва да има възможност за изключване на уреда от електрическата мрежа по всяко време. Устройството може да бъде свързано само към контакт със защитен контакт, инсталиран съгласно разпоредбите.

- Щепселът на захранващия кабел трябва да е достъпен след монтиране на уреда.
- Ако това не е възможно, трябва да се монтира фазов разделител в постоянната електрическа инсталация за всички полюси съгласно условията за категория на пренапрежение III в правилника за монтаж.
- Фиксираната електрическа инсталация може да се извърши само от квалифициран електротехник. Препоръчваме да инсталирате прекъсвач с диференциална защита (FI ключ) в захранващата верига на уреда.

Компоненти с остри ръбове вътре в устройството могат да причинят повреда на свързващия кабел.

- Не огъвайте и не блокирайте свързващия кабел.
- Това устройство отговаря на антипаразитните разпоредби на ЕО.
- Устройството отговаря на клас на защита 1. Следователно може да се използва само с електрическа връзка със защитен проводник.
- По време на монтажа уредът не трябва да бъде свързан към електрическата мрежа. Уверете се, че защитата от докосване е осигурена от монтажа.

4.6 Наблюдения относно условията на монтаж

- Монтирайте уреда в кухненски шкаф. За монтиране на допълнителни специални принадлежности следвайте приложените инструкции за монтаж. За оптимално улавяне на пара уредът трябва да се монтира централно над плота.

4.7 Забележки относно вентилационната тръба

Производителят на уреда не дава никаква гаранция при оплаквания относно трасето на изпускателните тръби.

- Използвайте къса права изпускателна тръба с възможно най-голям диаметър.
- Дългите и грапави тръби за изпускане на въздух с много завои или малки диаметри намаляват смукателния капацитет и повишават нивото на шума на вентилатора.
- Не използвайте тръби за изпускане на въздух, направени от запалими материали.
- За да предотвратите рециркулация на кондензат, монтирайте тръбата за всмукване на въздух с наклон най-малко 1° спрямо уреда.

Кръгли тръби

Използвайте кръгли тръби с вътрешен диаметър 150 mm (препоръчително) или поне 120 mm.

Плоски канали

Използвайте плоски канали, чието вътрешно сечение съответ. на диаметъра на кръглата тръба:

- Диаметърът от 150 mm съответства на размер от приблизително 177 cm².
- Диаметърът от 120 mm съответства на размер от приблизително 113 cm².
- За диамет., които се отклоня.т от тези стойности, трябва да се използ. уплътни. ленти.
- Не използвайте плоски канали, които имат остри завои.

4.8 Указания за режим на работа с обезвъздушаване

Трябва да се монтира възвратен клапан, когато работи с изпускане на въздух, за да се предотврати навлизането на въздух и замърсявания отвън.

Забележки Ако уредът не е оборудван с възвратен клапан, той може да бъде закупен отделно от специализирани магазини. Ако изходящият въздух се отвежда през външната стена, трябва да се използва канал, минаващ през стената, чиято ширина е равна на нейната дебелина.

4.9 Указания за режим на работа с рециркулация на въздуха

Уредът трябва да се използва само монти. във фиксир. позиция и със свързани тръби.

5. ИНСТАЛАЦИЯ

ВНИМАНИЕ!

Този уред е предназначен за монтаж в мебелен шкаф.
Моля, вземете това предвид при монтажа на устройството.

5.1 Комплект за доставка

След разопаковане проверете дали доставката е пълна и дали всички части са без евентуални транспортни повреди. Вижте изображение 1

1. - абсорбатор
2.- възвратен клапан
3.- редуктор 150 - 120 мм
4.- Въглероден филтър KCF4

5.2 Размери на устройството (мм)

Вижте изображенията 2a 2b 2c 2d

5.3 Безопасните разстояния

Спазвайте безопасните разстояния от уреда (изчислени в мм). Вижте изображението 3

5.4 Проверка на мебелите

1. Проверете дали вградените мебели са разположени хоризонтално и имат достатъчна товароносимост.

Забележка: Следвайте спецификациите на производителя относно товароносимостта на вградените мебели.

2. Уверете се, че вградените мебели могат да издържат на температури до 90 °C.
3. Уверете се, че вградените мебели позволяват монтажа на уреда дори след като е направен изрезът.

5.5 Стъпки на монтажа

Забележка! Не свързвайте захранващия кабел, докато инсталацията не приключи!
Забележка! Когато абсорбаторът и оборудване, захранвани от енергийни източници, различни от електричество, работят едновременно, отрицателното налягане в помещението не трябва да надвишава (4×10^{-5} бара).
Помолете втори човек да ви помогне с инсталацията.

1. Изрежете монтажния отвор в стената на шкафа, под който ще бъде монтиран абсорбаторът. Използвайте показаните на изображението размери (изчислени в мм) като ориентир. Вижте изображението 4a
2. Поставете абсорбатора в корпуса на мебелите.
Уверете се, че еластичните скоби са закрепени към корпуса на мебелите от двете страни. Вижте изображенията 4b и 4c
3. Регулирайте винтове 1, 2, 3 и 4, докато фланците от двете страни се закрепят фиксирано към корпуса на мебелите. Вижте изображението 4d

5.6 Монтиране на филтрите за мазнини

ВНИМАНИЕ!
Ако филтърът за мазнини падне, той може да повреди зоната за готвене отдолу.
Дръжте здраво филтъра по време на монтажа.
Вижте изображението 5a и 5b за монтажа на филтъра(ите) за мазнини.

5.7 Размер на изпускателната тръба (мм)

Вижте изображението 6

5.8 Монтаж на възвратния клапан

Поставете възвратния клапан на съединението на абсорбатора и го закрепете.
Вижте изображението 7

5.9 Свързване към системата за отвеждане на въздуха

1. Прикрепете тръбата за отвеждане на въздуха (аксесоарът не е включен) към връзката на абсорбатора. Вижте изображението 8
2. Уплътнете всички фуги.

5.10 Монтаж на въздушния адаптер (редукция)
1. Фиксирайте редуктора с диаметър 150 мм към връзката на абсорбатора. Вижте изображението 9a
2. Прикрепете изпускателната тръба с диаметър 120 мм към редуктора. Вижте изображението. 9b
3. Уплътнете фугите.

Комплект въгленов филтър (код: KCF4) за работа в режим на рециркулация на въздуха
В режим на рециркулация на въздуха, въглеродните филтри улавят вещества, които причиняват неприятни миризми. Чрез редовна подмяна на въглеродните филтри се осигурява високо ниво на елиминиране на миризми. Въглеродните филтри за миризми не могат да се почистват или регенерират.

5.11 Монтиране на комплекта въглероден филтър KCF4
1. Изключете устройството.
2. Извадете филтрите за мазнини.
3. Поставете въглеродните филтри KCF4 вътре в устройството, отляво и отдясно на двигателя.
4. Правилно подравнете филтъра със системата за монтаж на двигателя и го закрепете. Вижте изображението 10a
5. Завъртете по часовниковата стрелка за сигурно закрепване, всеки филтър поотделно. Вижте изображението 10b
6. След като монтирате и двата филтъра KCF4, поставете отново филтрите за мазнини.

5.12 Демонтиране на комплекта въглероден филтър KCF4
1. Изключете устройството.
2. Извадете филтрите за мазнини.
3. Завъртете всеки KCF4 филтър обратно на часовниковата стрелка и го издърпайте отстрани на двигателя. Вижте изображението 11a
4. Извадете въглеродните филтри KCF4 от устройството. Вижте изображението 11b

5.13 Свързване към системата за рециркулация на въздуха
1. Монтирайте въглеродните филтри за миризми (код: KCF4) – допълнителен аксесоар.
2. Прикрепете тръбата за отвеждане на въздуха към връзката на абсорбатора (допълнителен аксесоар).
3. Свържете тръбата към отвора във вградените мебели.
4. Фиксирайте решетката за отвеждане на въздуха към вградените мебели, така че връзката ѝ да пасва в тръбата за отвеждане на въздуха.
5. Запечатайте фугите.

5.14 Електрическо свързване
Включете щепсела в контакт със защитен заземителен контакт.

5.15 Демонтаж на уреда ПРЕДУПРЕЖДЕНИЕ – Опасност от нараняване!
Компонентите вътре в устройството може да имат остри ръбове. Носете предпазни ръкавици.
1. Изключете устройството от електрическата мрежа.
2. Разкачете тръбата за отвеждане на въздуха.
3. Ако е необходимо, отворете капака на филтъра (за модели, оборудвани с такъв капак).
4. Извадете филтъра за мазнини. За да предотвратите повреда, не го огъвайте.
5. Разкачете кабелния сноп на контролния панел и кабелния сноп на осветителната система.
6. Разхлабете винтовете, закрепващи устройството към вградените мебели.
7. Бавно спуснете уреда.

6. УПОТРЕБА И ФУНКЦИИ

ВНИМАНИЕ! LED лампите не трябва да бъдат покрити с топлоизолация или други материали.
ЗАБЕЛЕЖКА! Включвайте LED светлините само когато абсорбаторът работи. Не използвайте светлините за осветяване на стаята. Не докосвайте LED лампите в рамките на 30 минути след употреба на уреда.

6.1 Контролен панел
С помощта на елементите за управление можете да настройвате всички функции на устройството си и да получавате информация за работното му състояние.

⏻	Включете/изключете двигателя.
–	Намалете скоростта на вентилатора
8	Показва скоростта на вентилатора: 1 = ниска, 2 = средна, 3 = висока, Boost.
+	Увеличете скоростта на вентилатора
☀	Включване/изключване на светлината
▢	Сензор за управление с жестове

Функция за усилване
Когато абсорбаторът работи, натиснете бутона „+" за 3 секунди, за да настроите вентилатора да работи на най-висока скорост (функция Boost). Съответният индикатор ще мига.
Натиснете произволен бутон или след 5 минути скоростта на вентилатора автоматично ще се върне на ниво 3.

Настройване на функцията за отложено изключване
Когато абсорбаторът работи, натиснете едновременно бутоните „–" и „+" за 3 секунди, за да активирате 5-минутното отложено изключване. Бутонът ще мига, което показва, че обратното броене е започнало. След изтичане на времето всички бутони ще се изключат. Натиснете произволен бутон или след 5 секунди абсорбаторът ще влезе в режим на готовност. За да отмените функцията за отлагане, натиснете едновременно бутоните „–" и „+", докато бутоните спрат да мигат.

Управление с жестове

- В режим на готовност, махнете с ръка отляво надясно през двата сензора. Вентилаторът ще се задейства на ниво на скорост 1 и светлините ще се включат едновременно.
- Когато вентилаторът работи на ниво на скорост 1, махнете с ръка отляво надясно през сензорите, за да увеличите скоростта на вентилатора.
- Когато вентилаторът работи на скорост 3, махнете с ръка отляво надясно по сензорите, за да активирате функцията Boost. Вентилаторът автоматично ще се върне на скорост 3 след 5 минути.
- Когато вентилаторът работи, махнете с ръка отдясно наляво през сензорите, за да активирате функцията за отложено изключване (време на отлагане: 5 минути).
- Когато абсорбаторът е в режим на отложено изключване, махнете с ръка отдясно наляво през сензорите, за да изключите абсорбатора незабавно.

Забележка: За най-добра производителност, дръжте ръката си на разстояние до 20 см от контролния панел, за да управлявате с жестове.

7. ОТСТРАНЯВАНЕ НА НЕИЗПРАВНОСТИ

Малките неизправности могат да бъдат отстранени сами. Преди да се свържете със сервизния център, вижте информацията за отстраняване на неизправности. По този начин избягвате ненужните разходи.

⚠ ПРЕДУПРЕЖДЕНИЕ - Опасност от нараняване!

Неправилно извършеният ремонт е опасен.

- Само специализиран персонал има право да ремонтира уреда.
- Ако устройството е дефектно, уведомете оторизирания сервизен център.

⚠ ПРЕДУПРЕЖДЕНИЕ - Опасност от токов удар!

Неправилно извършеният ремонт е опасен.

- Само специализиран персонал има право да извършва ремонтни дейности

ниво единица.

- При ремонт на уреда трябва да се използват само оригинални резервни части.
- Ако захранващият кабел на този уред се повреди, той трябва да бъде заменен от квалифицирано и обучено лице.

7.1 Подмяна на дефектирали LED лампи

Дефектните LED лампи могат да се сменят само от сервизен персонал на производителя или квалифициран специалист (електротехник).

7.2 Грешки при работа

Провал	Причини и отстраняване на дефекти
LED осветлението свети, но вентилаторът не се включва.	• Вентилаторната турбина е блокирала. • Моторът е повреден. • Изключете уреда и се обадете на упълномощено лице, за да извърши ремонта
Нито LED осветлението, нито вентилатора работят.	• LED модулът е изгорял. • Захранващият кабел не е включен правилно. • Пъхнете здраво щепсела в контакта.
Устройството излъчва силни вибрации.	• Турбината на вентилатора е повредена. • Моторът на вентилатора не е здраво закрепен. • Устройството не е правилно закрепено към стойката. • Изключете уреда и ремонтирайте само с помощта на квалифициран сервизен персонал. Спуснете уреда и проверете дали скобата е в правилната позиция.
Мощността на входящия въздух е намалена.	• Твърде голямо разстояние между уреда и плота. Регулирайте отново разстоянието, като спазвате безопасните разстояния. Приемът на чист въздух в помещението не е достатъчен, за да компенсира отработения въздух.

8. ПОЧИСТВАНЕ И ПОДДРЪЖКА

За да осигурите оптимална работа на уреда за дълъг период от време, почиствайте и се грижите внимателно.

8.1 Почистващи продукти

ВНИМАНИЕ!

Неподходящите почистващи препарати могат да повредят повърхността на уреда.

- Не използвайте остри или абразивни почистващи препарати.
- Не използвайте почистващи препарати с високо съдържание на алкохол.
- Никога не използвайте телени гъби или твърди гъби за съдове. Не използвайте специални продукти за горещо почистване.
- Използвайте почистващи препарати за стъкло, стъргалки за стъкло или продукти за грижа за неръждаема стомана само ако са препоръчани в инструкциите за почистване на конкретния компонент.Изперете добре новите кърпи преди употреба.

8.2 Почистване на модула

Почистете уреда според указанията, за да избегнете повреда на различни компоненти и повърхности от неправилно почистване с неподходящи почистващи продукти.

⚠ ПРЕДУПРЕЖДЕНИЕ - Опасност от експлозия!

Силно корозивно-алкални или силно киселинни почистващи препарати могат да причинят експлозии в комбин. с алуминиеви части вътре в съдомиял. машина. Не използвайте силно корозивно-алкални или силно киселинни почистващи препарати. Също така, при никакви обстоятел. не използвайте търговски или индустриални почистващи препарати в комбинац. с алуминиеви части, като например филтъра за мазнини.

⚠ ПРЕДУПРЕЖДЕНИЕ - Опасност от токов удар!

Попадането на влага вътре в устройството може да причини токов удар.

- Преди почистване извадете щепсела от контакта или изключете предпазителите от предпазителите на таблото.
- Не използвайте струя под налягане или парна струя за почистване на уреда.

⚠ ПРЕДУПРЕЖДЕНИЕ - Опасност от изгаряне!

Устройството се нагрява по време на работа.

- Оставете устройството да се охлади преди почистване.

⚠ ПРЕДУПРЕЖДЕНИЕ - Опасност от нараняване!

Компонентите вътре в устройството може да имат остри ръбове.

- Внимателно почистете вътрешността на устройството.

1. Следвайте информацията за почистващите продукти.
2. В зависимост от повърхността, почистете както следва:

- Почистете повърхности от неръждаема стомана с помощта на гъба и разтвор на гореща вода с препарат за съдове, като избършете в посока на шлайфане.
- Почистете боядисаните повърхности с помощта на гъба и разтвор на гореща вода с препарат за съдове.
- Почиствайте алуминиевите повърхности с помощта на мека кърпа и почистващ препарат за стъкло.
- Почистете пластмасовите повърхности с помощта на мека кърпа и препарат за почистване на стъкло.

- Почистете стъклените повърхности с мека кърпа и препарат за почистване на стъкло.

3. След това избършете с мека кърпа.
4. За повърхности от неръждаема стомана нанесете продукта за грижа за неръждаема стомана на тънък слой с мека кърпа.

8.3 Почистване на работните елементи

⚠ ПРЕДУПРЕЖДЕНИЕ - Опасност от токов удар!

Проникването на влага може да причини токов удар.
Не използвайте мокри гъби.

1. Следвайте информацията за почистващите продукти.
2. Почистете с влажна гъба и горещ разтвор на почистващ препарат.
3. След това избършете с мека кърпа.

8.4 Ръчно почистване на филтъра за мазнини

Филтрите за мазнини задържат частици мазнини от кухненската пара. Чрез редовно почистване на филтрите за мазнини се осигурява висок капацитет за филтриране на мазнини.

⚠ ПРЕДУПРЕЖДЕНИЕ - Опасност от пожар!

Отлаганията от мазнини във филтрите за мазнини могат да се запалят.

1. Спазвайте информацията за почистващите продукти.
2. Накиснете филтрите за мазнини в горещ разтвор на почистващ препарат.

В случай на упорити отлагания можете да използвате специален продукт за разтваряне на мазнини.

3. Изплакнете старателно филтрите за мазнини.
4. Оставете филтрите за мазнини да изсъхнат.

8.5 Почистване на филтрите за мазнини в съдомиялна машина

Филтрите за мазнини задържат частици мазнини от кухненската пара. Чрез редовно почистване на филтрите за мазнини се осигурява висок капацитет за филтриране на мазнини.

⚠ ПРЕДУПРЕЖДЕНИЕ - Опасност от пожар!

Отлаганията от мазнини във филтрите за мазнини могат да се запалят.

ВНИМАНИЕ!

Филтрите за мазнини могат да се повредят, ако бъдат смачкани.

- Не мачкайте филтрите за мазнини.

Забележка: Измиването на филтрите за мазнини в съдомиялна машина може да доведе до леко обезцветяване. Обезцветяването не оказва влияние върху работата на филтрите за мазнини.

1. Спазвайте информацията за почистващите продукти.
2. Поставете хлабаво филтрите за мазнини в съдомиялната машина. Филтрите за мазнини с устойчиви отлагания не трябва да се почистват в съдомиялна машина.

В случай на упорити отлагания можете да използвате специален продукт за разтваряне на мазнини.

3. Включете съдомиялната. Когато регулирате температурата, изберете максималната стойност 70 °C.
4. Оставете филтрите за мазнини да изсъхнат.

9. АКСЕСОАРИ

Можете да закупите аксесоари от местни партньори/онлайн магазини. Използвайте само оригинални аксесоари, специално проектирани за вашия модел уред. Аксесоарите са проектирани специално за уреда. За да разберете кои аксесоари са подходящи за вашето устройство, вижте каталога или нашия уебсайт www.kompatic.com

Аксесоари	Код на продукта
Филтър за мазнини (1 бр.)	KAF23B
Филтър за мазнини (1 бр.) - бял	KAF23W
Комплект въглероден филтър KCF4 (2 бр.)	KCF4

10. ИЗХВЪРЛЯНЕ

Предаването на стария агрегат

Благодарение на екологичното рециклиране, ценните суровини могат да бъдат използвани повторно.

- Изхвърлете уреда по екологичен начин. Информация за актуалните методи за екологично изхвърляне на уредите можете да получите от специализирани търговски дистрибутори, но също и от кметството или местната администрация.

Това устройство е маркирано съгласно европейската директива 2012/19/ЕС относно стари електрически и електронни устройства (отпадъчно електрическо и електронно оборудване – WEEE). Директивата предписва рамката за обратно приемане, валидна в целия ЕС, и възстановяване на стари устройства.

За Kompatic WEEE/ Опаковка/ Батерия в ЕС
Моля, сканирайте тук QR кода

Благодарим ви, че избрахте Kompatic!

За експертен съвет относно вашите уреди Kompatic, помощ или ремонт, моля свържете се с нас на www.kompatic.com/warranty

Други допълнителни подробности за този продукт:

- Информация
- Технически спецификации
- Енергиен етикет

могат да бъдат консултирани чрез достъп www.kompatic.com

Производител и вносител:
INTAX TRADING SRL
14B Ion Creangă Str., Otopeni, Ilfov, Румъния
Тел. (+40) 318 246 246
Факс (+40) 214 203 151
office@intaxtrading.com
www.intaxtrading.com